SCHÉMA ROZVÁDĚČE RM2
OLŠAVA, UHERSKÝ BROD
PROTIPOVODŇOVÁ OCHRANA MĚSTA

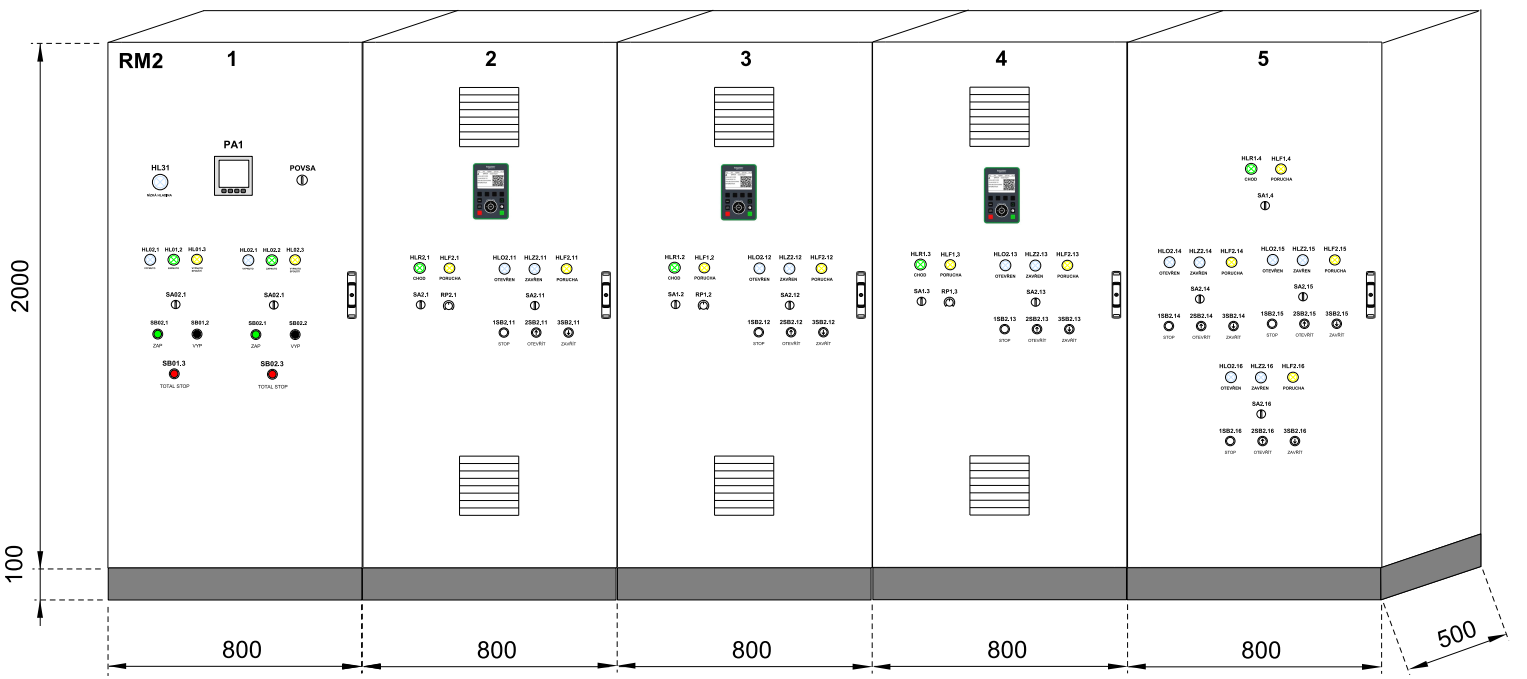

Instalovaný příkon Pi = 273 kW
Soudobý příkon Pp = 174 kW
Oceloplechový rozváděč
Rozměr VxŠxH : 5 x (2100x800x500 mm)
Krytí IP54/20
Přívod spodem, vývody dolů

NAPÁJECÍ NAPĚTÍ: 3PE+N 50Hz, 400/230V TN-C-S
OCHRANA PŘED NEBEZPEČNÝM DOTYKEM NEŽIVÝCH ČÁSTÍ:
ZÁKLADNÍ: AUTOMATICKÝM ODPOJENÍM OD ZDROJE DLE ČSN 33 2000-4-41, čl.411
DOPLŇKOVÁ: PROUDOVÝM CHRÁNIČEM A DOPLŇKOVÝM POSPOJOVÁNÍM DLE ČSN 33 2000-4-41, čl.415
OCHRANA PŘED NEBEZPEČNÝM DOTYKEM ŽIVÝCH ČÁSTÍ: IZOLACÍ, KRYTEM

SPECO CONTROL s.r.o.	Veškerá práva jsou majetkem Speco Control s.r.o Je zakázano jakékoliv neautorizované kopírování, úpravy, předávání třetím osobám a to i části.	Zakázka č.	151076	Rev.	Datum			ROZVADĚČ - RM2 POHLED
		Stavba	OLŠAVA, UHERSKÝ BROD PROTIPOVOĎNOVÁ OCHRANA MĚSTA	Kreslil	Ing. Tomšů			
	Datum: 5/2021 Verze: 0	Objekt	ROZVADĚČ RM2	Kontroloval	Ing. Melichárek			Číslo: D6.7 Listů: 38
				HIP				List: 1

SEZNAM LISTŮ :

ROZVÁDĚČ RM2 - POHLED	1
SEZNAM LISTŮ	2
HLAVNÍ PŘÍVOD, PŘEPĚŤOVÁ OCHRANA 1. A 2. STUPEŇ	3
NAPÁJENÍ Z DIESELGENERÁTORU , ZTRÁTA NAPÁJENÍ	3
ANALYZÁTOR SÍTĚ, KOMPENZAČNÍ ROZVADĚČ, REZERVA 80A/400V	4
OVLÁDÁNÍ HLAVNÍHO JISTIČE FR01	5-6
OVLÁDÁNÍ JISTIČE DIESELGENERÁTORU FR02	7-8
PŘIPOJENÍ DIESELGENERÁTORU RG1	9
TEMPERACE ROZVADĚČE	10
OSVĚTLENÍ ROZVADĚČE	11
KLADKOSTROJE 1MX21 A 1MX22	12
NAPÁJENÍ ROZVADĚČŮ RS1, RK1, REZERVA	12
POVOLENÍ MÍSTNÍHO OVLÁDÁNÍ	13
1BL31 - ČIDLO BLOKOVACÍ HLADINY	13
2M1 - PONORNÉ ČERPADLO č.1 - PŘEHLEDOVÉ SCHÉMA	14
2M1 - PONORNÉ ČERPADLO č.1 - OBVODOVÉ SCHÉMA	15
2M11 - SERVOPOHON UZÁVĚRU - PŘEHLEDOVÉ SCHÉMA	16
2M11 - SERVOPOHON UZÁVĚRU - OBVODOVÉ SCHÉMA	17
2M11 - SERVOPOHON UZÁVĚRU - BINÁRNÍ SIGNÁLY	18
2M2 - PONORNÉ ČERPADLO č.2 - PŘEHLEDOVÉ SCHÉMA	19
2M2 - PONORNÉ ČERPADLO č.2 - OBVODOVÉ SCHÉMA	20
2M12 - SERVOPOHON UZÁVĚRU - PŘEHLEDOVÉ SCHÉMA	21
2M12 - SERVOPOHON UZÁVĚRU - OBVODOVÉ SCHÉMA	22
2M12 - SERVOPOHON UZÁVĚRU - BINÁRNÍ SIGNÁLY	23
2M3 - PONORNÉ ČERPADLO č.3 - PŘEHLEDOVÉ SCHÉMA	24
2M3 - PONORNÉ ČERPADLO č.3 - OBVODOVÉ SCHÉMA	25
2M13 - SERVOPOHON UZÁVĚRU - PŘEHLEDOVÉ SCHÉMA	26
2M13 - SERVOPOHON UZÁVĚRU - OBVODOVÉ SCHÉMA	27
2M13 - SERVOPOHON UZÁVĚRU - BINÁRNÍ SIGNÁLY	28
2M4 - PONORNÉ ČERPADLO VYČERPÁNÍ - PŘEHLEDOVÉ SCHÉMA	29
2M4 - PONORNÉ ČERPADLO VYČERPÁNÍ - OBVODOVÉ SCHÉMA	30
2M14 - SERVOPOHON UZÁVĚRU - PŘEHLEDOVÉ SCHÉMA	31
2M14 - SERVOPOHON UZÁVĚRU - OBVODOVÉ SCHÉMA	32
2M14 - SERVOPOHON UZÁVĚRU - BINÁRNÍ SIGNÁLY	33
2M15 - SERVOPOHON UZÁVĚRU - PŘEHLEDOVÉ SCHÉMA	34
2M15 - SERVOPOHON UZÁVĚRU - OBVODOVÉ SCHÉMA	35
2M15 - SERVOPOHON UZÁVĚRU - BINÁRNÍ SIGNÁLY	36
2M16 - SERVOPOHON UZÁVĚRU - PŘEHLEDOVÉ SCHÉMA	37
2M16 - SERVOPOHON UZÁVĚRU - OBVODOVÉ SCHÉMA	38
2M16 - SERVOPOHON UZÁVĚRU - BINÁRNÍ SIGNÁLY	39
PŘIPOJENÍ ROZVADĚČE DT2, NAPÁJENÍ 24V DC	40
SYSTÉM VZDÁLENÝCH VSTUPŮ A VÝSTUPŮ	41

BAREVNÉ ZNAČENÍ VODIČŮ V ROZVÁDĚČI

FÁZOVÉ VODIČE 230V	- ČERNÁ
STŘEDNÍ VODIČ	- SVĚTLE MODRÁ
OCHR.VODIČ PE	- ZELENOŽLUTÝ
VODIČE OVLÁDACÍ 230V	- HNĚDÁ
VODIČE 24V/DC	- TMAVĚ MODRÁ
VODIČE 24V/50Hz	- RUDÁ

LEGENDA SVORKOVNIC

X ** : 1

- 1 — POŘADOVÉ ČÍSLO SVORKY
- ** — Č.SPOTŘEBIČE
- X — OZNAČENÍ SVORKOVNICE (VŠEOBECNÝ POPIS)

SPECO CONTROL s.r.o.	Veškerá práva jsou majetkem Speco Control s.r.o Je zakázano jakékoliv neautorizované kopírování, úpravy, předávání třetím osobám a to i části.	Zakázka č.	151076	Rev. / Datum			ROZVADĚČ - RM2 SEZNAM LISTŮ
		Stavba	OLŠAVA, UHERSKÝ BROD PROTIPOVOĎNOVÁ OCHRANA MĚSTA	Kreslil	Ing. Tomšů		
				Kontroloval	Ing. Melichárek		Číslo: D6.7 Listů: 38
	Datum: 5/2021 Verze: 0	Objekt	ROZVADĚČ RM2	HIP			List: 2

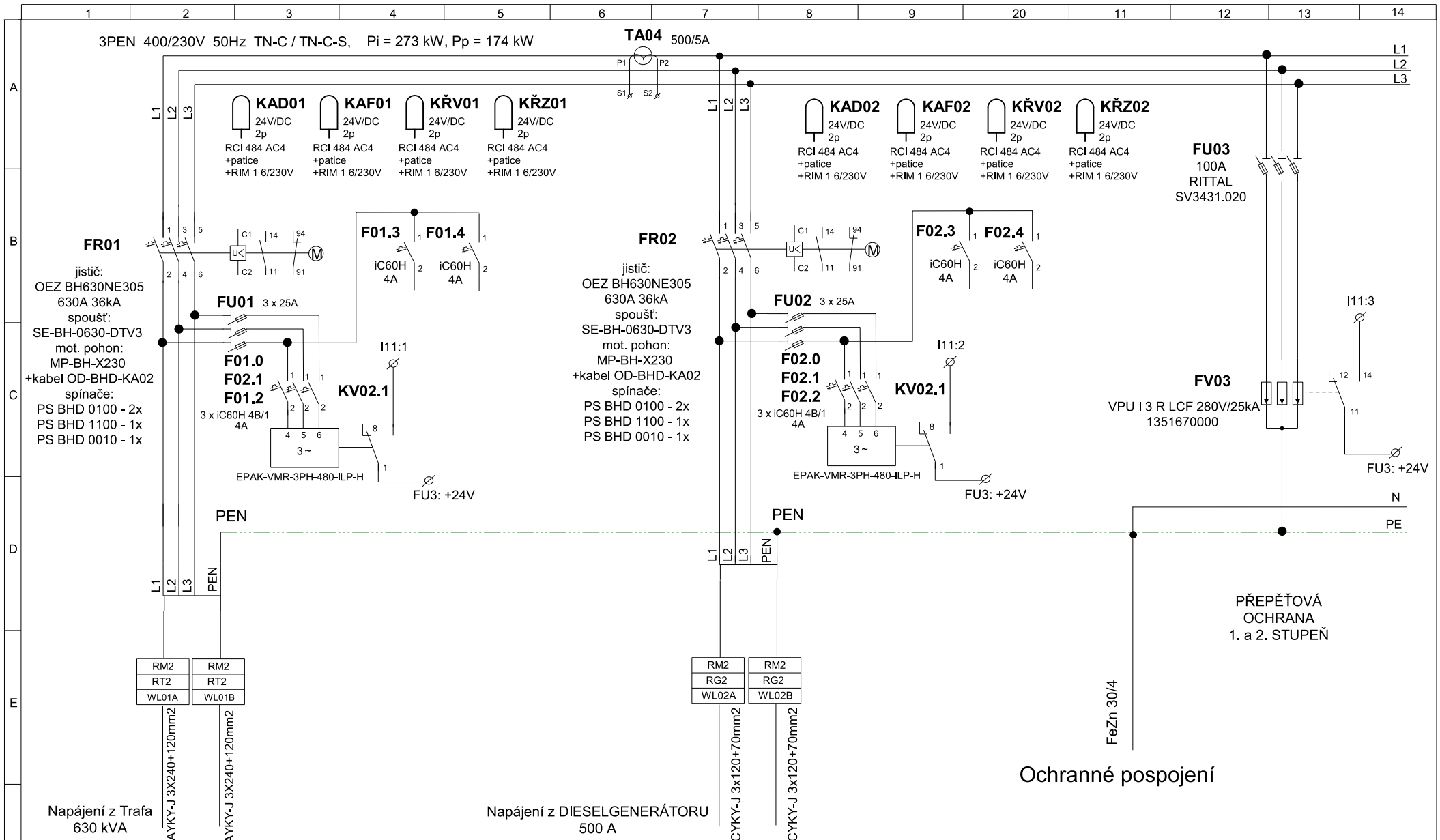

SPECO CONTROL s.r.o.	Veškerá práva jsou majetkem Speco Control s.r.o Je zakázano jakékoliv neautorizované kopírování, úpravy, předávání třetím osobám a to i části.	Zakázka č.	151076	Rev. / Datum			HLAVNÍ PŘÍVOD, NAPÁJENÍ Z DIESELGENERÁTORU KONTROLA NAPÁJENÍ, PŘEPĚŤ.OCHRANA 1. A 2. ST.
		Stavba	OLŠAVA, UHERSKÝ BROD PROTIPOVOĎNOVÁ OCHRANA MĚSTA	Kreslil	Ing. Tomšů		
				Kontroloval	Ing. Melichárek		Číslo: D6.7 Listů: 38
	Datum: 5/2021 Verze: 0	Objekt	ROZVADĚČ RM2	HIP			List: 3

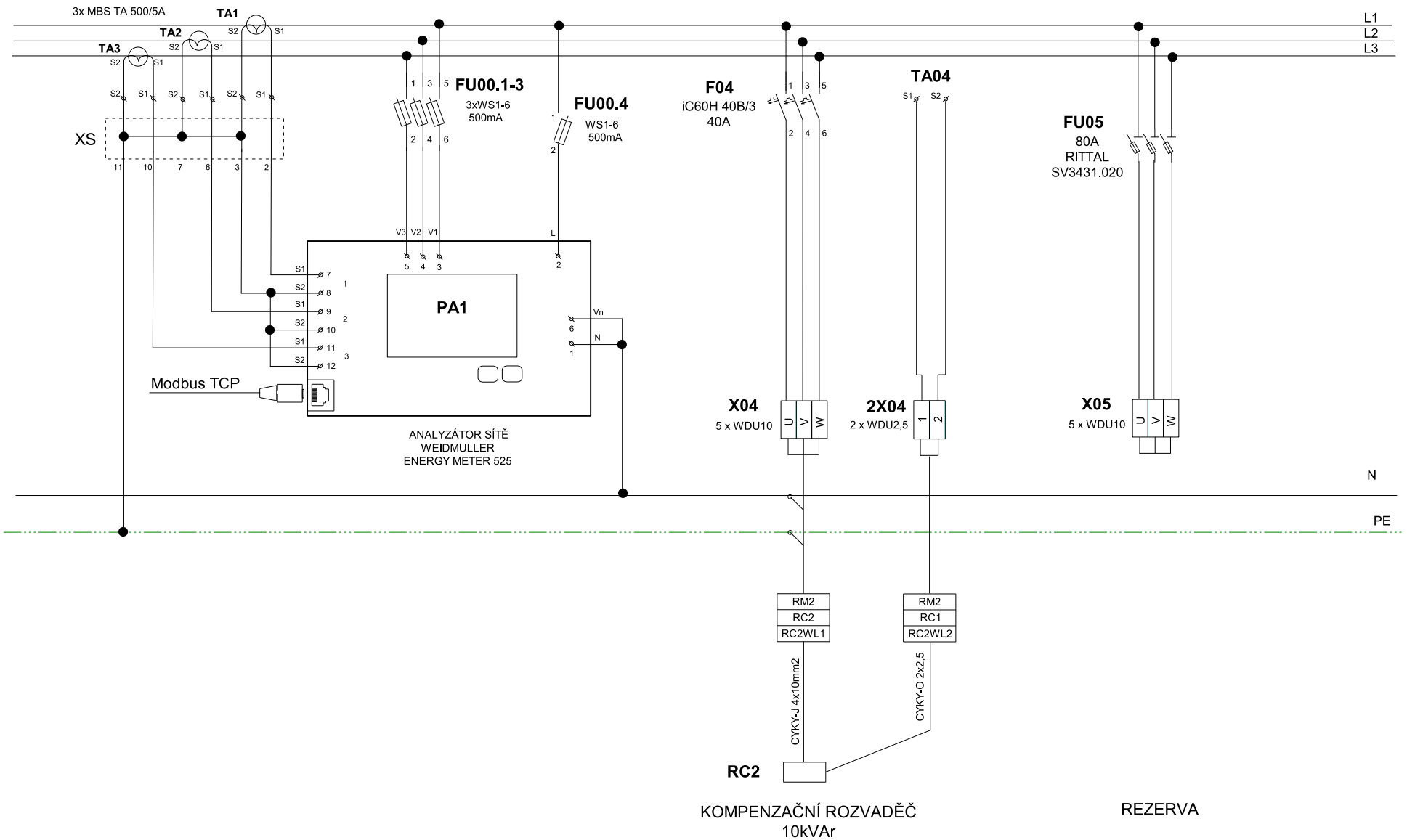

SPECO CONTROL s.r.o.	Veškerá práva jsou majetkem Speco Control s.r.o Je zakázano jakékoliv neautorizované kopírování, úpravy, předávání třetím osobám a to i části.	Zakázka č.	151076	Rev. Datum			ANALYZÁTOR SÍTĚ, KOMPENZAČNÍ ROZVADĚČ REZERVA 80A/400V
		Stavba	OLŠAVA, UHERSKÝ BROD PROTIPOVOĎNOVÁ OCHRANA MĚSTA	Kreslil	Ing. Tomšů		
				Kontroloval	Ing. Melichárek		Číslo: D6.7 Listů: 38
	Datum: 5/2021 Verze: 0	Objekt	ROZVADĚČ RM2	HIP			List: 4

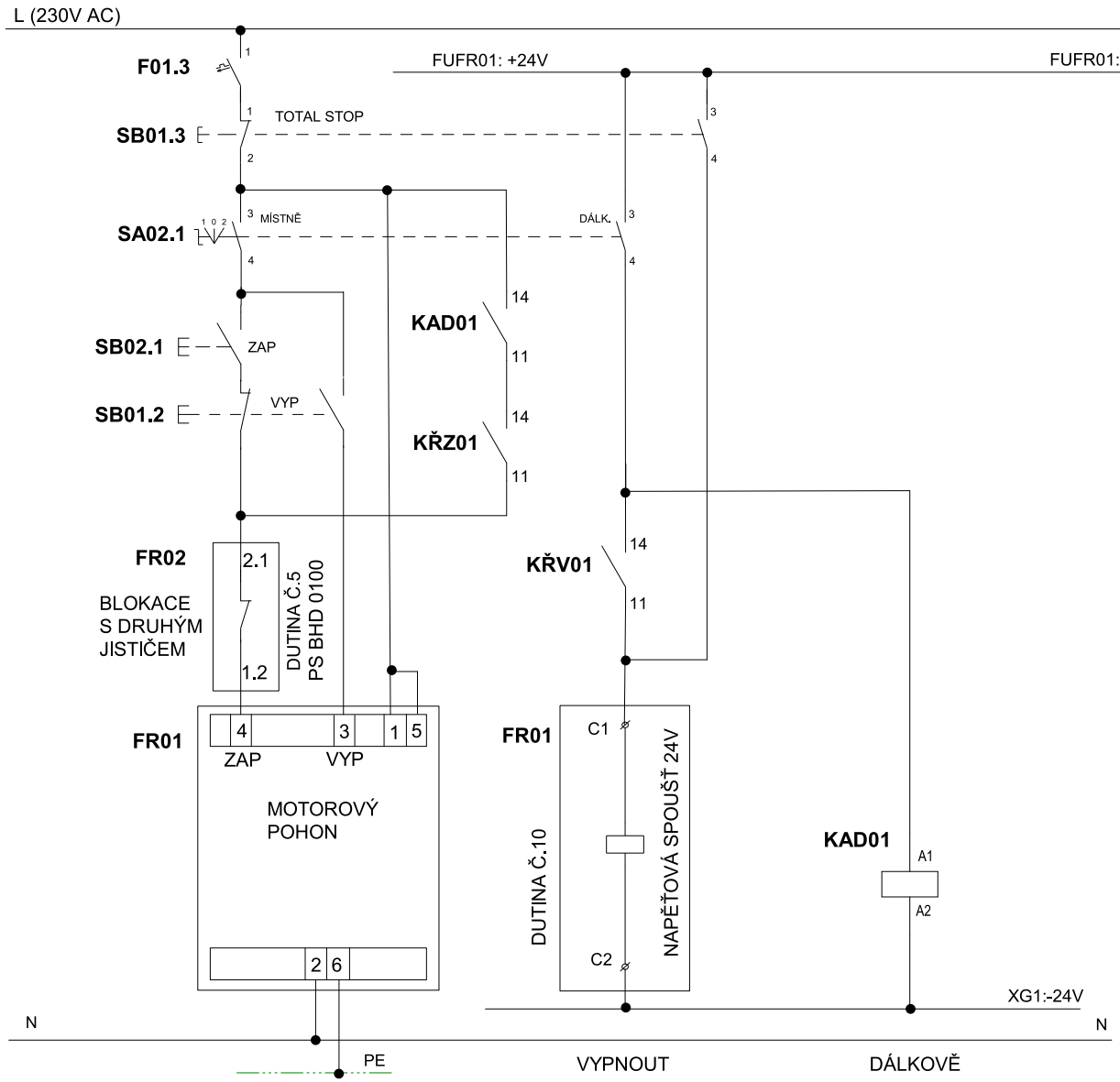

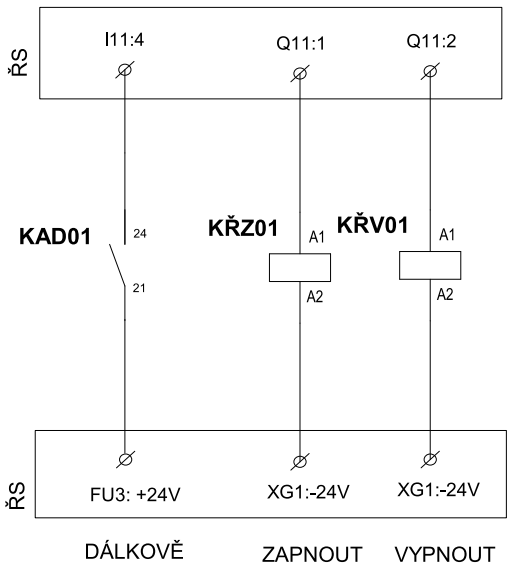

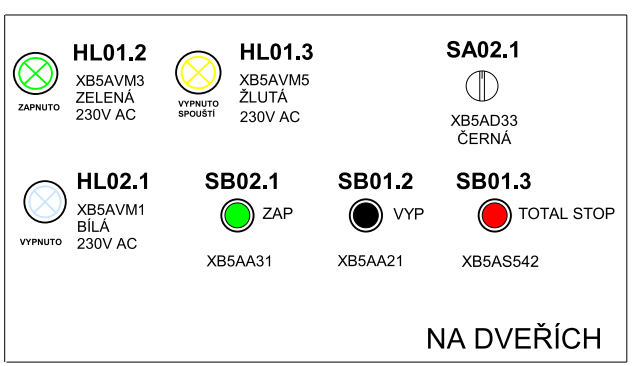

SPECO CONTROL s.r.o.	Veškerá práva jsou majetkem Speco Control s.r.o Je zakázano jakékoliv neautorizované kopírování, úpravy, předávání třetím osobám a to i části.	Zakázka č.	151076	Rev. Datum			OVLÁDÁNÍ HLAVNÍHO JISTIČE FR01
		Stavba	OLŠAVA, UHERSKÝ BROD PROTIPOVOĎNOVÁ OCHRANA MĚSTA	Kreslil	Ing. Tomšů		
				Kontroloval	Ing. Melichárek		Číslo: D6.7 Listů: 38
	Datum: 5/2021 Verze: 0	Objekt	ROZVADĚČ RM2	HIP			List: 5

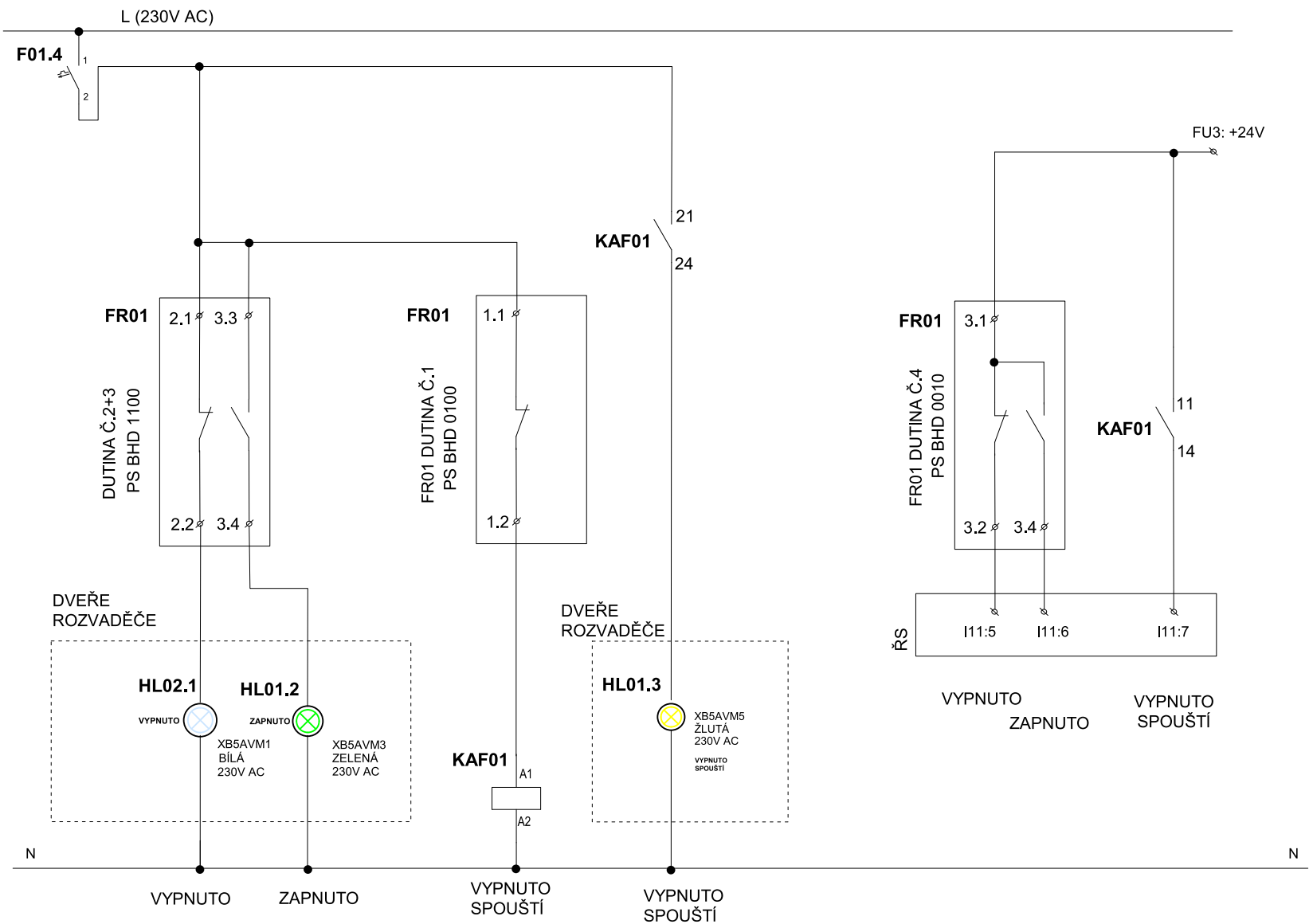

SPECO CONTROL s.r.o.	Veškerá práva jsou majetkem Speco Control s.r.o Je zakázano jakékoliv neautorizované kopírování, úpravy, předávání třetím osobám a to i části.	Zakázka č.	151076	Rev. Datum		OVLÁDÁNÍ HLAVNÍHO JISTIČE FR01	
		Stavba	OLŠAVA, UHERSKÝ BROD PROTIPOVOĎNOVÁ OCHRANA MĚSTA	Kreslil	Ing. Tomšů		
				Kontroloval	Ing. Melichárek	Číslo: D6.7	Listů: 38
	Datum: 5/2021 Verze: 0	Objekt	ROZVADĚČ RM2	HIP			List: 6

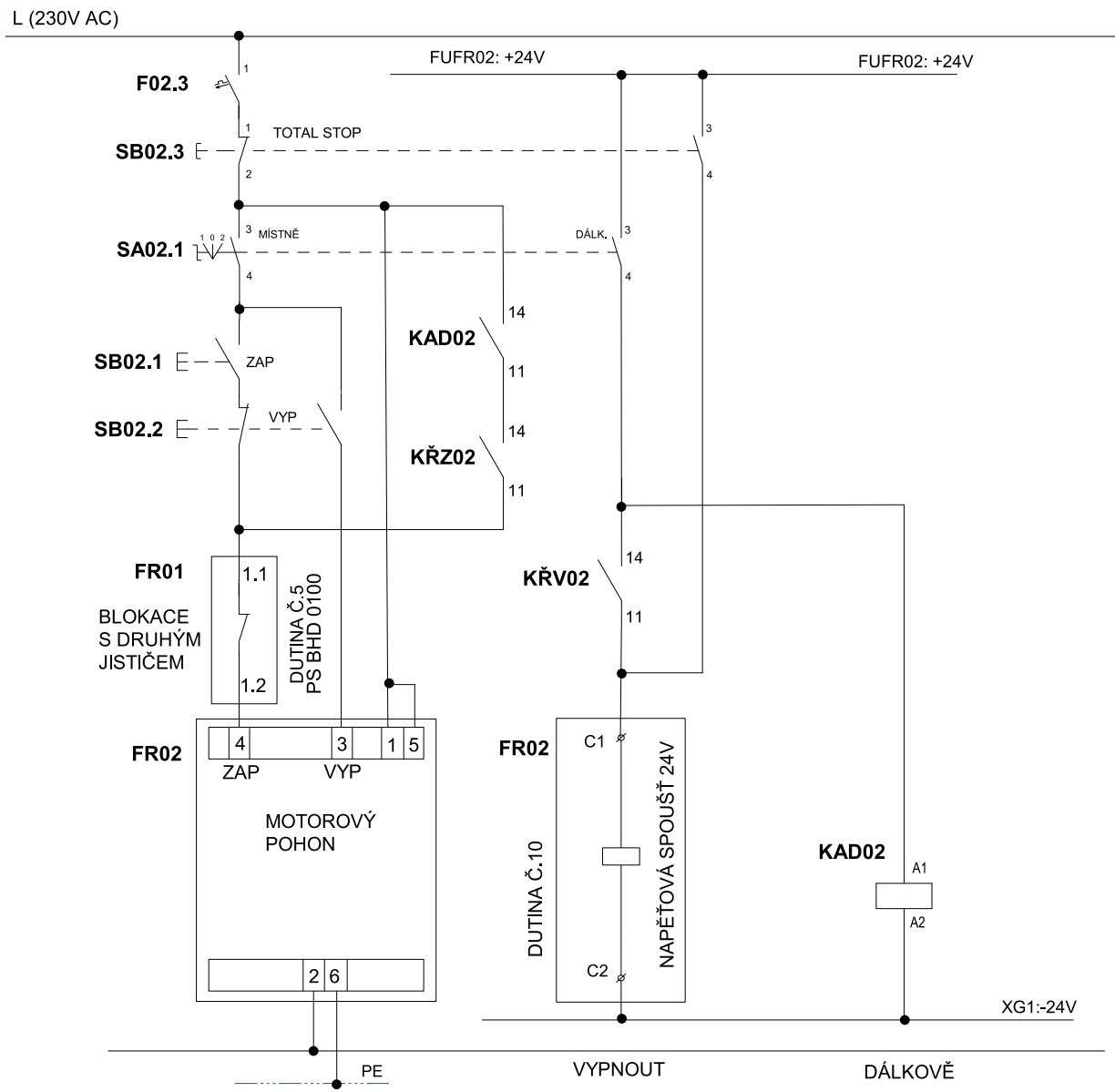

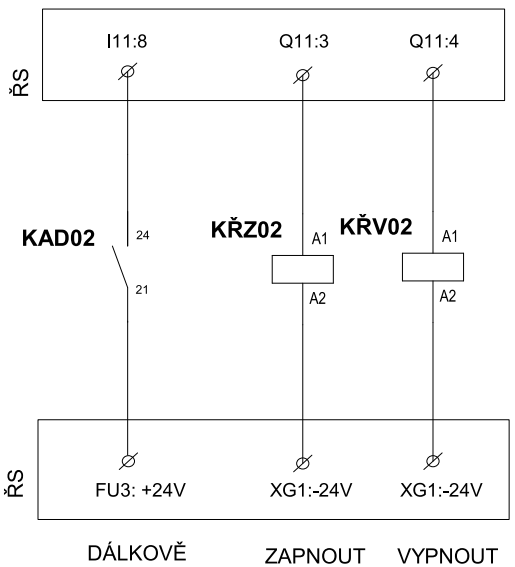

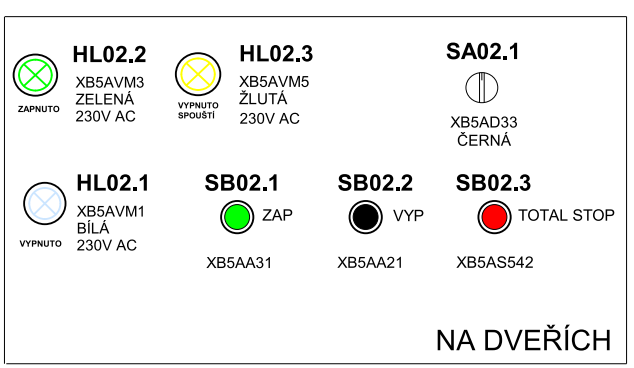

SPECO CONTROL s.r.o.	Veškerá práva jsou majetkem Speco Control s.r.o Je zakázano jakékoliv neautorizované kopírování, úpravy, předávání třetím osobám a to i části.	Zakázka č.	151076	Rev. / Datum			OVLÁDÁNÍ JISTIČE DIESELGENERÁTORU FR02
		Stavba	OLŠAVA, UHERSKÝ BROD PROTIPOVOĎNOVÁ OCHRANA MĚSTA	Kreslil	Ing. Tomšů		
	Datum: 5/2021 Verze: 0	Objekt	ROZVADĚČ RM2	Kontroloval	Ing. Melichárek	Číslo: D6.7	Listů: 38
				HIP			List: 7

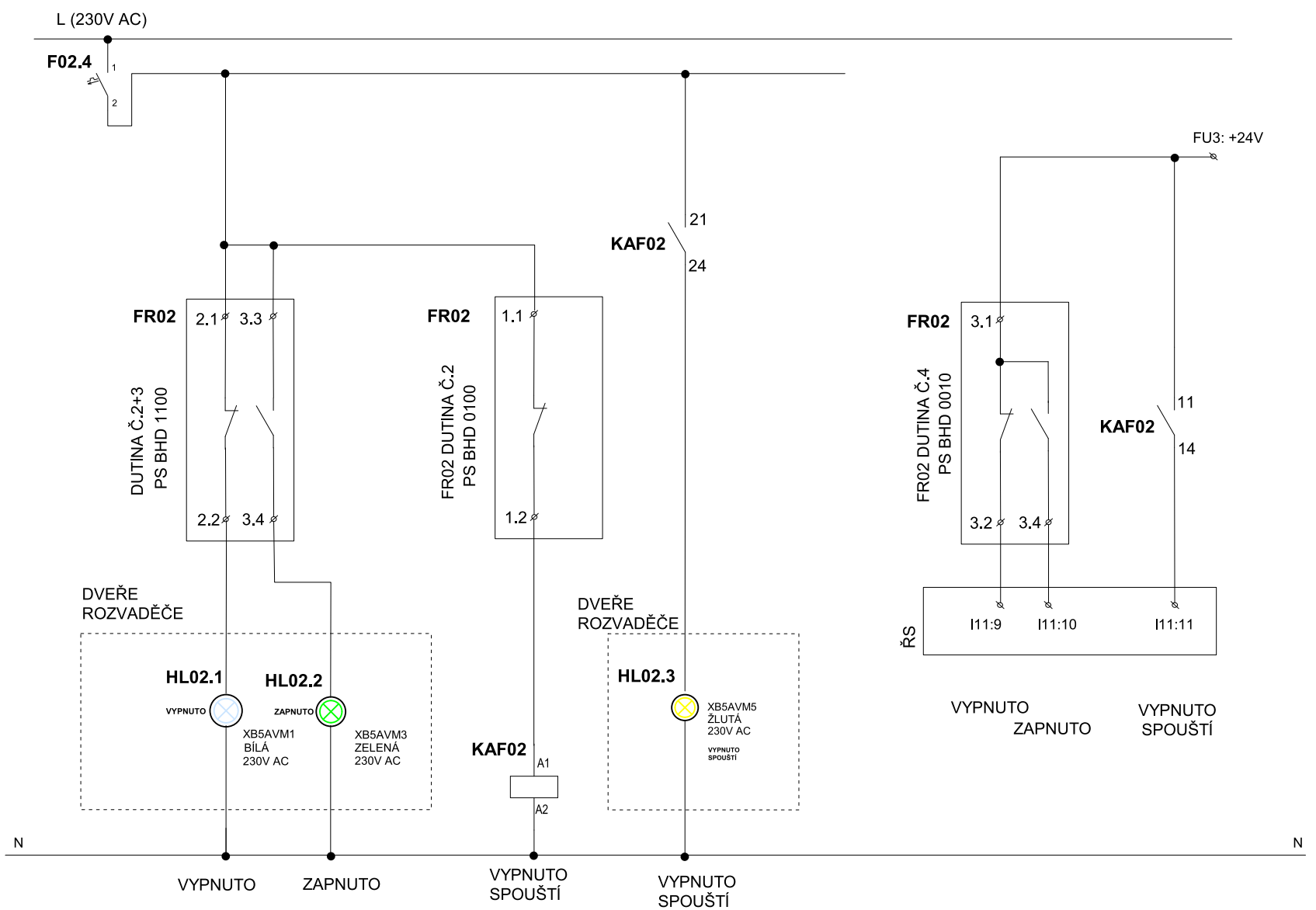

SPECO CONTROL s.r.o.	Veškerá práva jsou majetkem Speco Control s.r.o Je zakázano jakékoliv neautorizované kopírování, úpravy, předávání třetím osobám a to i části.	Zakázka č.	151076	Rev.	Datum		OVLÁDÁNÍ JISTIČE DIESELGENERÁTORU FR02
		Stavba	OLŠAVA, UHERSKÝ BROD PROTIPOVOĎNOVÁ OCHRANA MĚSTA	Kreslil	Ing. Tomšů		
	Datum: 5/2021 Verze: 0	Objekt	ROZVADĚČ RM2	Kontroloval	Ing. Melichárek		Číslo: D6.7 Listů: 38
				HIP			List: 8

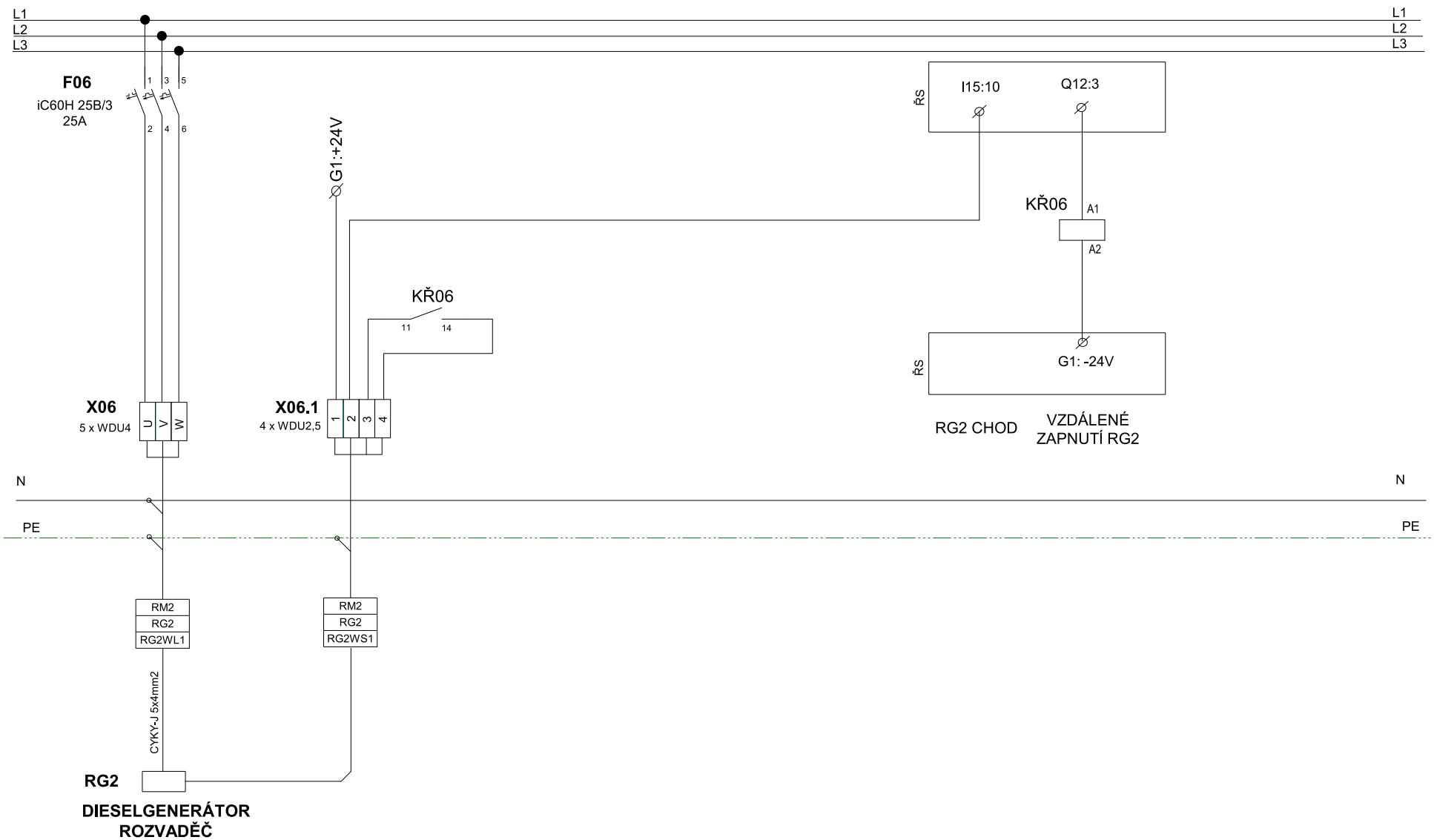

SPECO CONTROL s.r.o.	Veškerá práva jsou majetkem Speco Control s.r.o Je zakázano jakékoliv neautorizované kopírování, úpravy, předávání třetím osobám a to i části.	Zakázka č.	151076	Rev. Datum			PŘIPOJENÍ DIESELGENERÁTORU RG2
		Stavba	OLŠAVA, UHERSKÝ BROD PROTIPOVOĎNOVÁ OCHRANA MĚSTA	Kreslil	Ing. Tomšů		
	Datum: 5/2021 Verze: 0	Objekt	ROZVADĚČ RM2	Kontroloval	Ing. Melichárek		Číslo: D6.7 Listů: 38
				HIP			List: 9

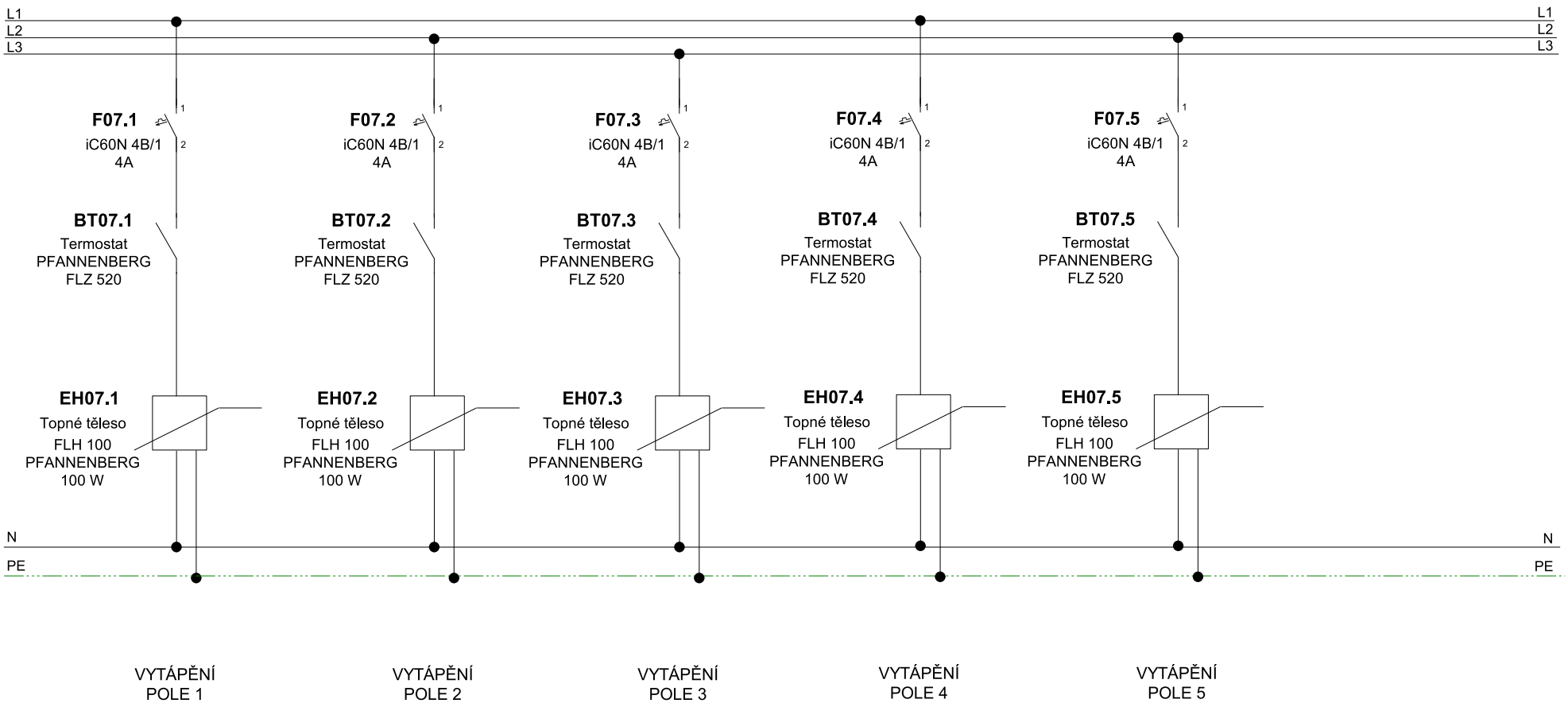

SPECO CONTROL s.r.o.	Veškerá práva jsou majetkem Speco Control s.r.o Je zakázano jakékoliv neautorizované kopírování, úpravy, předávání třetím osobám a to i části.	Zakázka č.	151076	Rev. Datum		ROZVADĚČ - RM2 TEMPERACE ROZVADĚČE	
		Stavba	OLŠAVA, UHERSKÝ BROD PROTIPOVOĎNOVÁ OCHRANA MĚSTA	Kreslil	Ing. Tomšů		
	Datum: 5/2021 Verze: 0	Objekt	ROZVADĚČ RM2	Kontroloval	Ing. Melichárek	Číslo: D6.7	Listů: 38
				HIP			List: 10

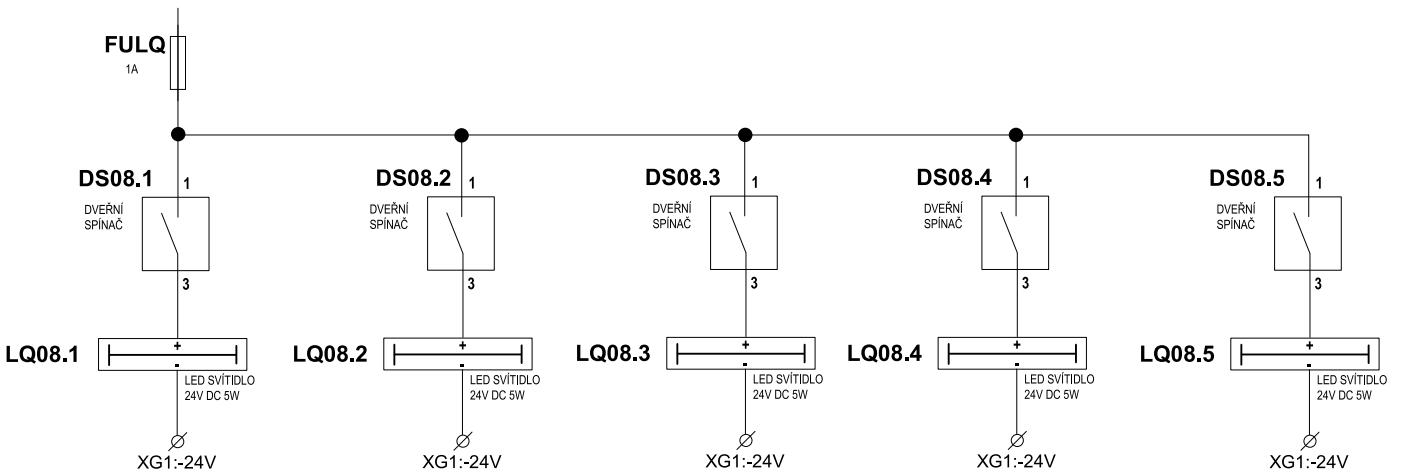

OSVĚTLENÍ ROZVADĚČE POLE 1

OSVĚTLENÍ ROZVADĚČE POLE 2

OSVĚTLENÍ ROZVADĚČE POLE 3

OSVĚTLENÍ ROZVADĚČE POLE 4

OSVĚTLENÍ ROZVADĚČE POLE 5

SPECO CONTROL s.r.o.	Veškerá práva jsou majetkem Speco Control s.r.o Je zakázano jakékoliv neautorizované kopírování, úpravy, předávání třetím osobám a to i části.	Zakázka č.	151076	Rev. Datum			ROZVADĚČ - RM2 OSVĚTLENÍ ROZVADĚČE
		Stavba	OLŠAVA, UHERSKÝ BROD PROTIPOVOĎNOVÁ OCHRANA MĚSTA	Kreslil	Ing. Tomšů		
	Datum: 5/2021 Verze: 0	Objekt	ROZVADĚČ RM2	Kontroloval	Ing. Melichárek		Číslo: D6.7 Listů: 38
				HIP			List: 11

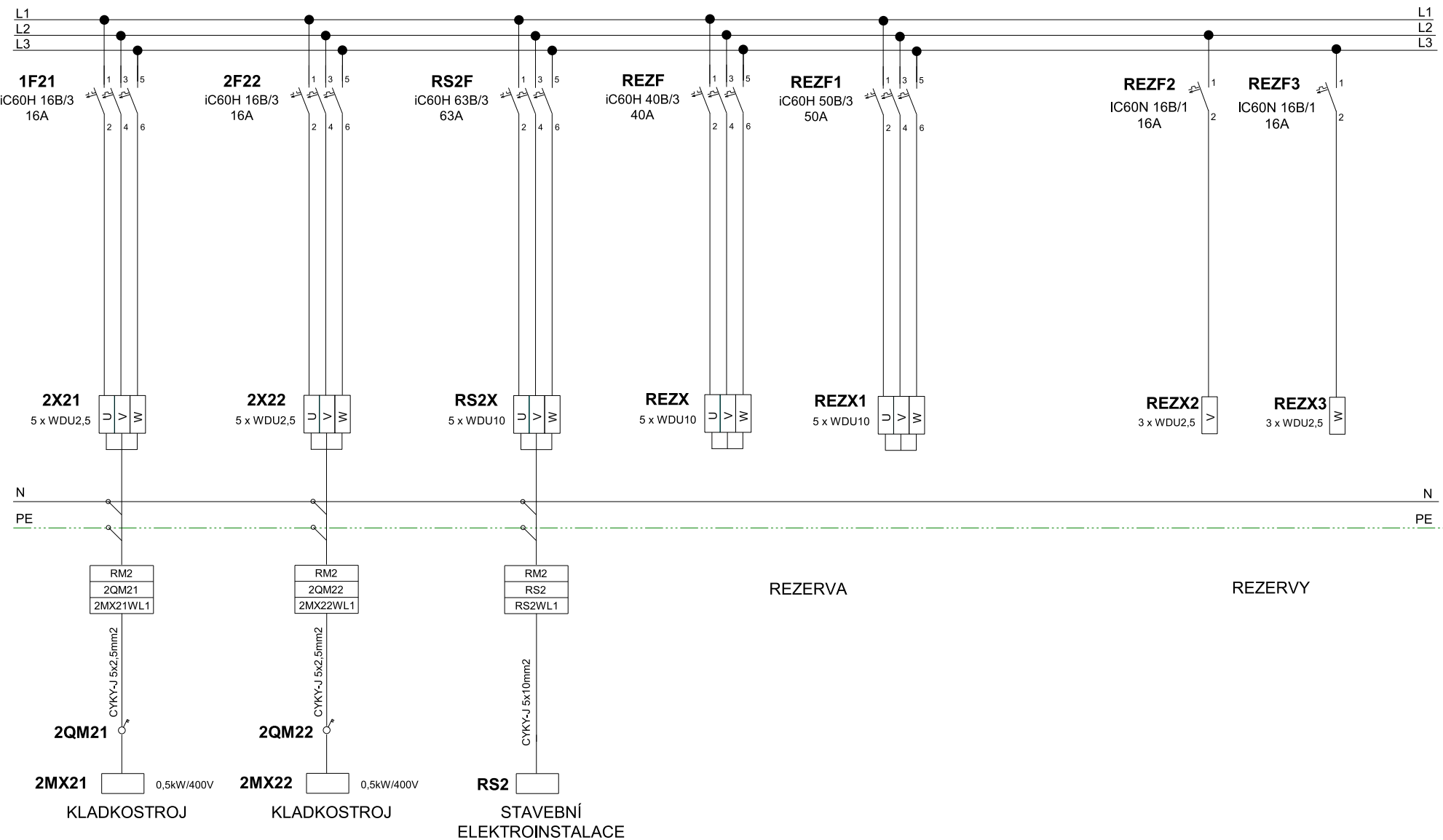

SPECO CONTROL s.r.o.	Veškerá práva jsou majetkem Speco Control s.r.o Je zakázano jakékoliv neautorizované kopírování, úpravy, předávání třetím osobám a to i části.	Zakázka č.	151076	Rev. Datum			KLADKOSTROJE 1MX21 A 1MX22 NAPÁJENÍ ROZVADĚČŮ RS1, RK1, REZERVA
		Stavba	OLŠAVA, UHERSKÝ BROD PROTIPOVOĎNOVÁ OCHRANA MĚSTA	Kreslil	Ing. Tomšů		
	Datum: 5/2021 Verze: 0	Objekt	ROZVADĚČ RM2	Kontroloval	Ing. Melichárek		Číslo: D6.7 Listů: 38
				HIP			List: 12

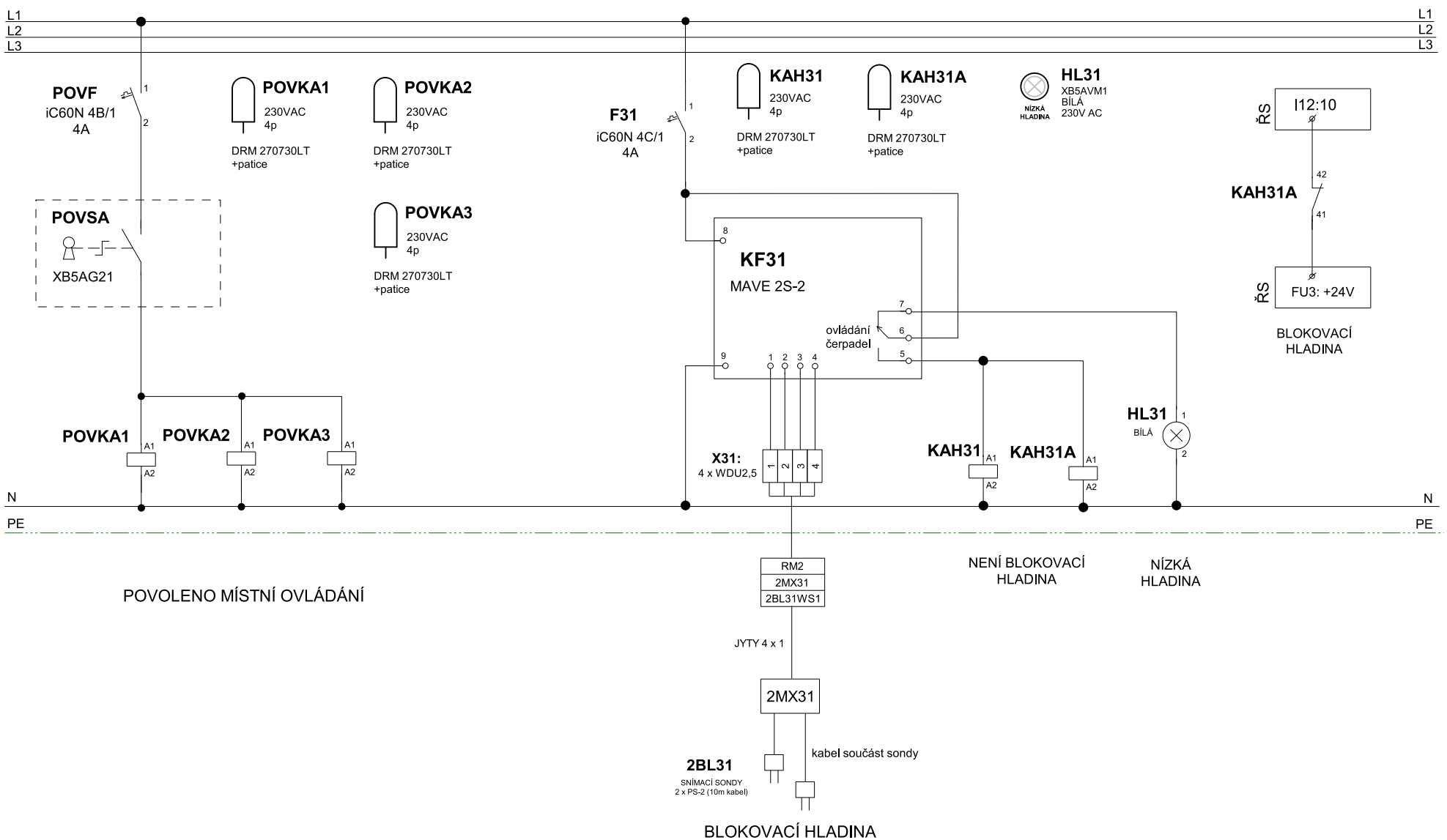

SPECO CONTROL s.r.o.	Veškerá práva jsou majetkem Speco Control s.r.o Je zakázano jakékoliv neautorizované kopírování, úpravy, předávání třetím osobám a to i části.	Zakázka č.	151076	Rev. Datum			POVOLENÍ MÍSTNÍHO OVLÁDÁNÍ 1BL31 - ČIDLO BLOKOVACÍ HLADINY
		Stavba	OLŠAVA, UHERSKÝ BROD PROTIPOVOĎNOVÁ OCHRANA MĚSTA	Kreslil	Ing. Tomšů		
				Kontroloval	Ing. Melichárek		Číslo: D6.7 Listů: 38
	Datum: 5/2021 Verze: 0	Objekt	ROZVADĚČ RM2	HIP			List: 13

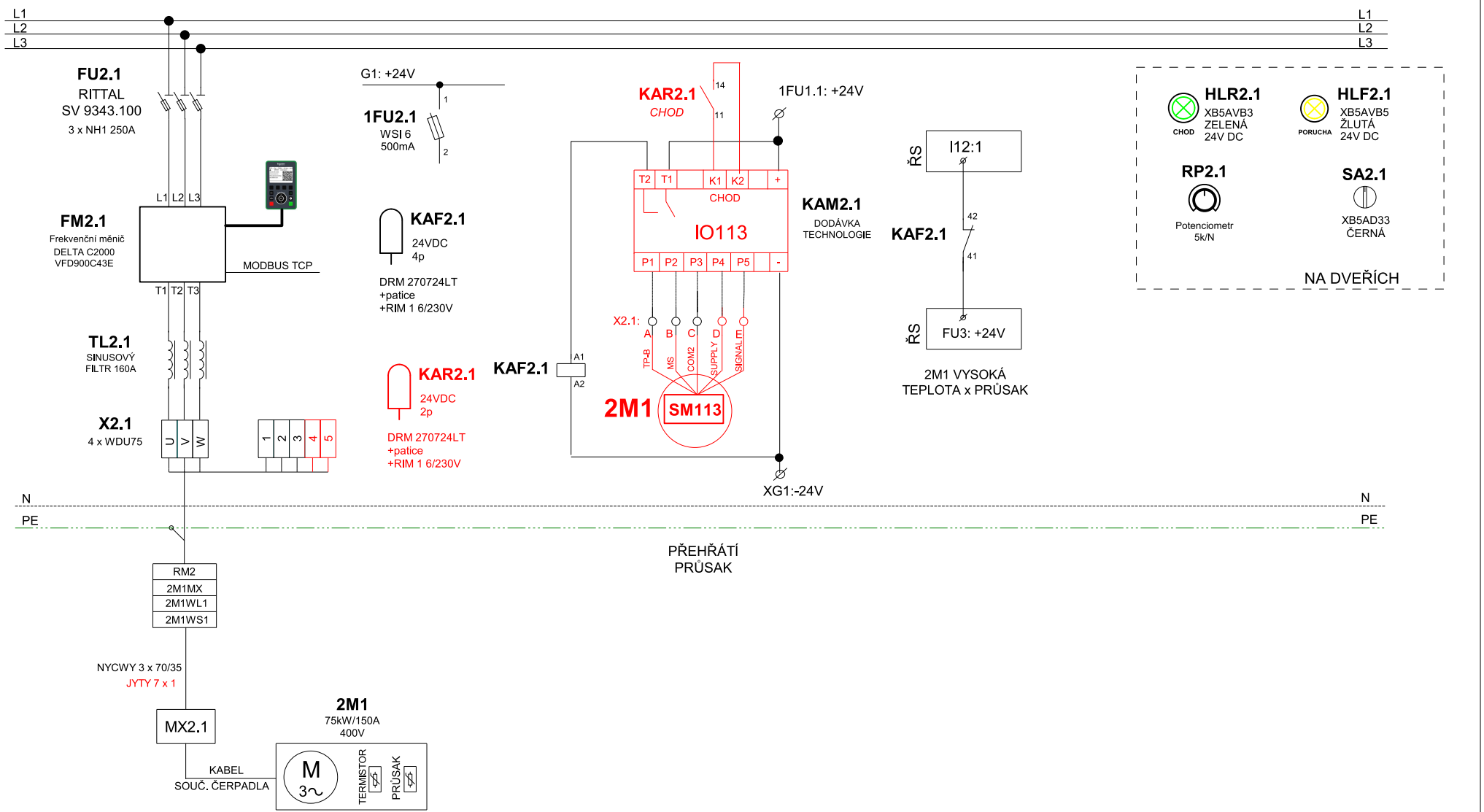

SPECO CONTROL s.r.o.	Veškerá práva jsou majetkem Speco Control s.r.o Je zakázano jakékoliv neautorizované kopírování, úpravy, předávání třetím osobám a to i části.	Zakázka č.	151076	Rev. Datum			2M1 - PONORNÉ ČERPADLO č.1 PŘEHLEDOVÉ SCHÉMA
		Stavba	OLŠAVA, UHERSKÝ BROD PROTIPOVOĎNOVÁ OCHRANA MĚSTA	Kreslil	Ing. Tomšů		
				Kontroloval	Ing. Melichárek		Číslo: D6.7 Listů: 38
	Datum: 5/2021 Verze: 0	Objekt	ROZVADĚČ RM2	HIP			List: 14

2M1 - PONORNÉ ČERPADLO č.1

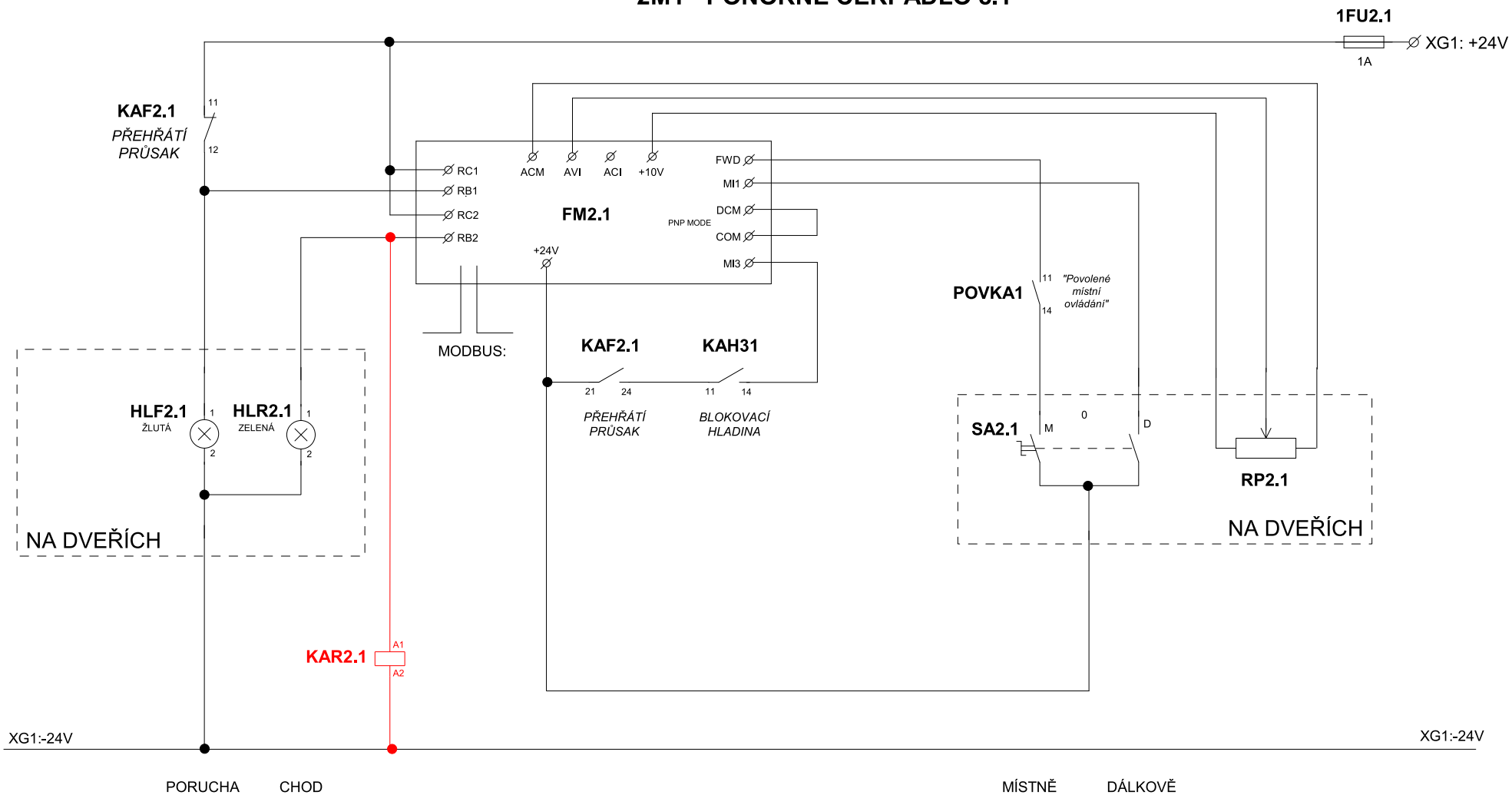

SPECO CONTROL s.r.o.	Veškerá práva jsou majetkem Speco Control s.r.o Je zakázano jakékoliv neautorizované kopírování, úpravy, předávání třetím osobám a to i části.	Zakázka č.	151076	Rev. Datum			2M1 - PONORNÉ ČERPADLO č.1 OBVODOVÉ SCHÉMA
		Stavba	OLŠAVA, UHERSKÝ BROD PROTIPOVOĎNOVÁ OCHRANA MĚSTA	Kreslil	Ing. Tomšů		
				Kontroloval	Ing. Melichárek		Číslo: D6.7 Listů: 38
	Datum: 5/2021 Verze: 0	Objekt	ROZVADĚČ RM2	HIP			List: 15

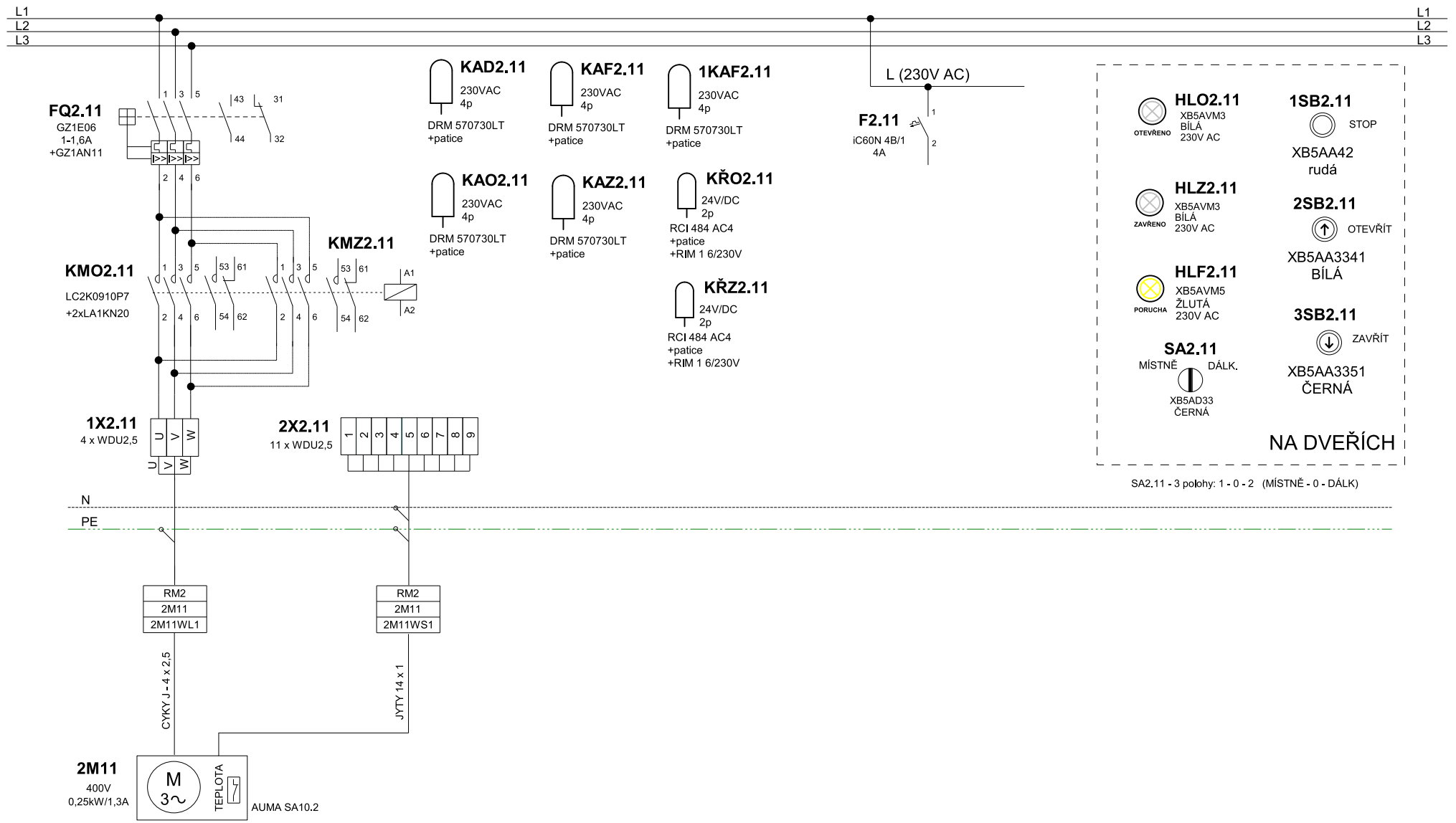

SERVOPOHON UZÁVĚRU NA VÝTLAKU ČERPADLA

SPECO CONTROL s.r.o.	Veškerá práva jsou majetkem Speco Control s.r.o Je zakázano jakékoliv neautorizované kopírování, úpravy, předávání třetím osobám a to i části.	Zakázka č.	151076	Rev.	Datum		2M11 - SERVOPOHON UZÁVĚRU PŘEHLEDOVÉ SCHÉMA
		Stavba	OLŠAVA, UHERSKÝ BROD PROTIPOVOĎNOVÁ OCHRANA MĚSTA	Kreslil	Ing. Tomšů		
				Kontroloval	Ing. Melichárek		Číslo: D6.7 Listů: 38
	Datum: 5/2021 Verze: 0	Objekt	ROZVADĚČ RM2	HIP			List: 16

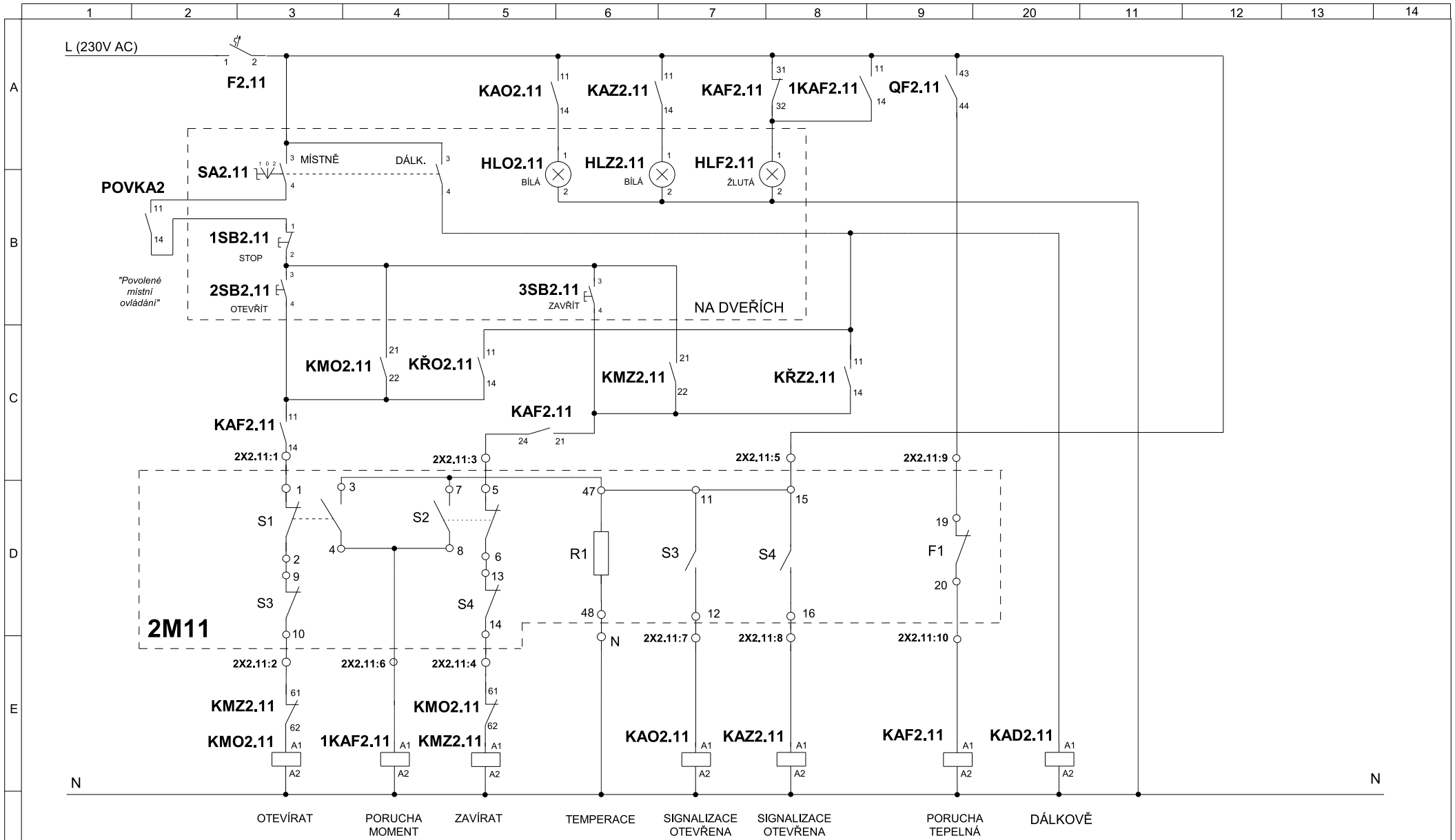

SPECO CONTROL s.r.o.	Veškerá práva jsou majetkem Speco Control s.r.o Je zakázano jakékoliv neautorizované kopírování, úpravy, předávání třetím osobám a to i části.	Zakázka č.	151076	Rev. Datum			2M11 - SERVOPOHON UZÁVĚRU OBVODOVÉ SCHÉMA
		Stavba	OLŠAVA, UHERSKÝ BROD PROTIPOVOĎNOVÁ OCHRANA MĚSTA	Kreslil	Ing. Tomšů		
	Datum: 5/2021 Verze: 0	Objekt	ROZVADĚČ RM2	Kontroloval	Ing. Melichárek		Číslo: D6.7 Listů: 38
				HIP			List: 17

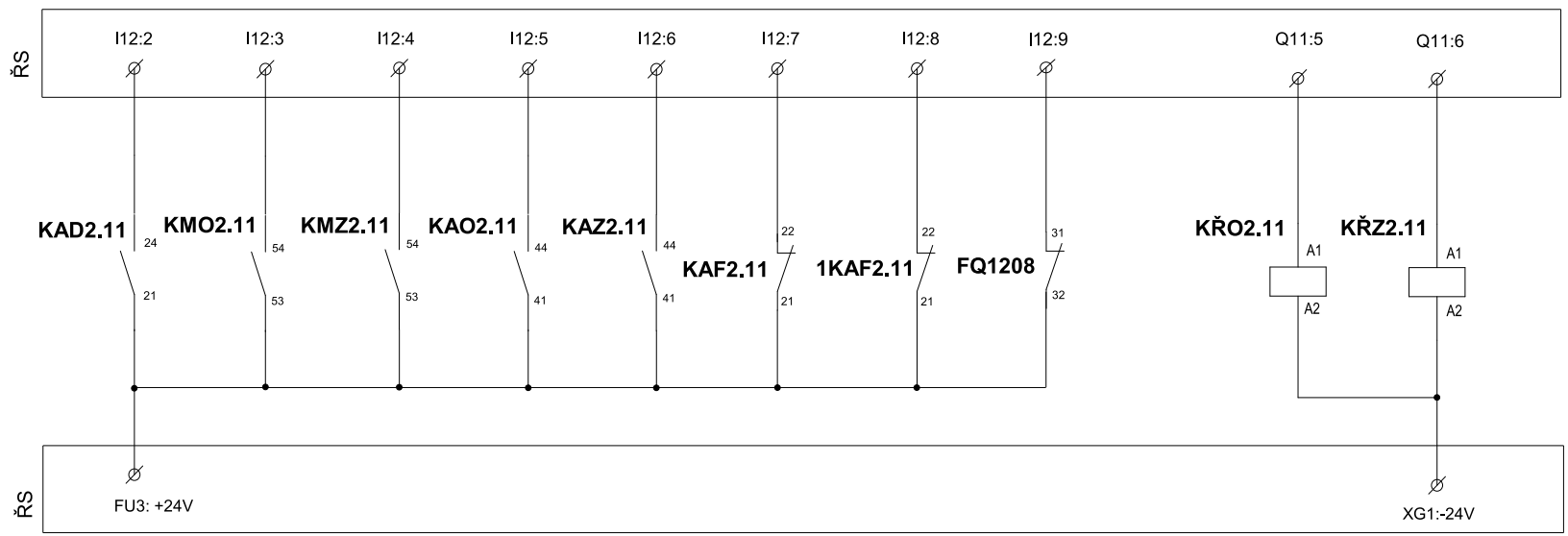

SIGNÁLY DO PLC

DÁLKOVĚ

ZAVÍRÁ

ZAVŘENO

PORUCHA MOMENT

OTEVŘÍT

OTEVÍRÁ

OTEVŘENO

PORUCHA TEPELNÁ

PORUCHA MOT. OCHRANY

ZAVŘÍT

SPECO CONTROL s.r.o.	Veškerá práva jsou majetkem Speco Control s.r.o Je zakázano jakékoliv neautorizované kopírování, úpravy, předávání třetím osobám a to i části.	Zakázka č.	151076	Rev. Datum			2M11 - SERVOPOHON UZÁVĚRU BINÁRNÍ SIGNÁLY
		Stavba	OLŠAVA, UHERSKÝ BROD PROTIPOVOĎNOVÁ OCHRANA MĚSTA	Kreslil	Ing. Tomšů		
				Kontroloval	Ing. Melichárek		Číslo: D6.7 Listů: 38
	Datum: 5/2021 Verze: 0	Objekt	ROZVADĚČ RM2	HIP			List: 18

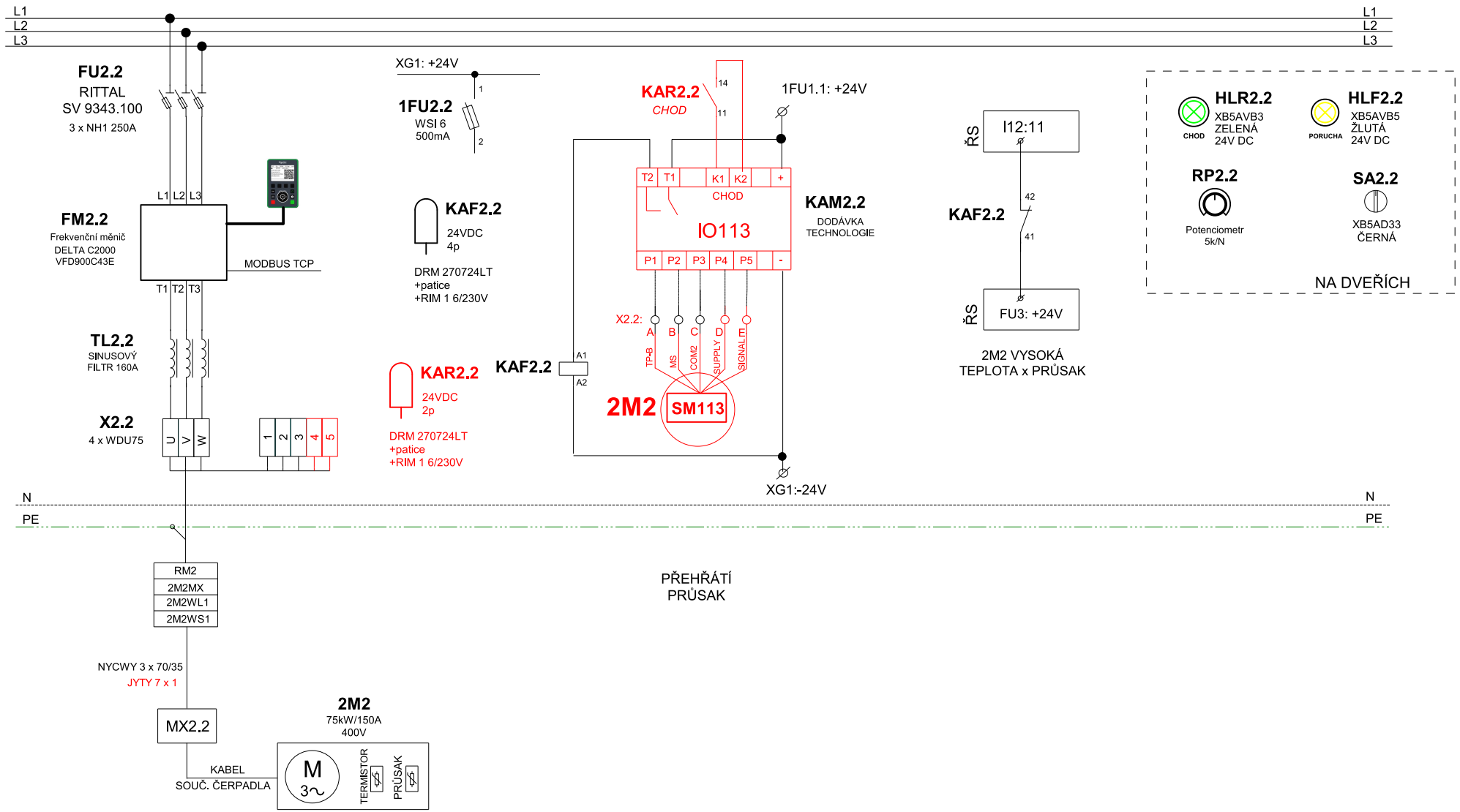

PONORNÉ ČERPADLO č.2

SPECO CONTROL s.r.o.	Veškerá práva jsou majetkem Speco Control s.r.o Je zakázano jakékoliv neautorizované kopírování, úpravy, předávání třetím osobám a to i části.	Zakázka č.	151076	Rev.	Datum		2M2 - PONORNÉ ČERPADLO č.2 PŘEHLEDOVÉ SCHÉMA
		Stavba	OLŠAVA, UHERSKÝ BROD PROTIPOVOĎNOVÁ OCHRANA MĚSTA	Kreslil	Ing. Tomšů		
	Datum: 5/2021 Verze: 0	Objekt	ROZVADĚČ RM2	Kontroloval	Ing. Melichárek		Číslo: D6.7 Listů: 38
				HIP			List: 19

2M2 - PONORNÉ ČERPADLO č.2

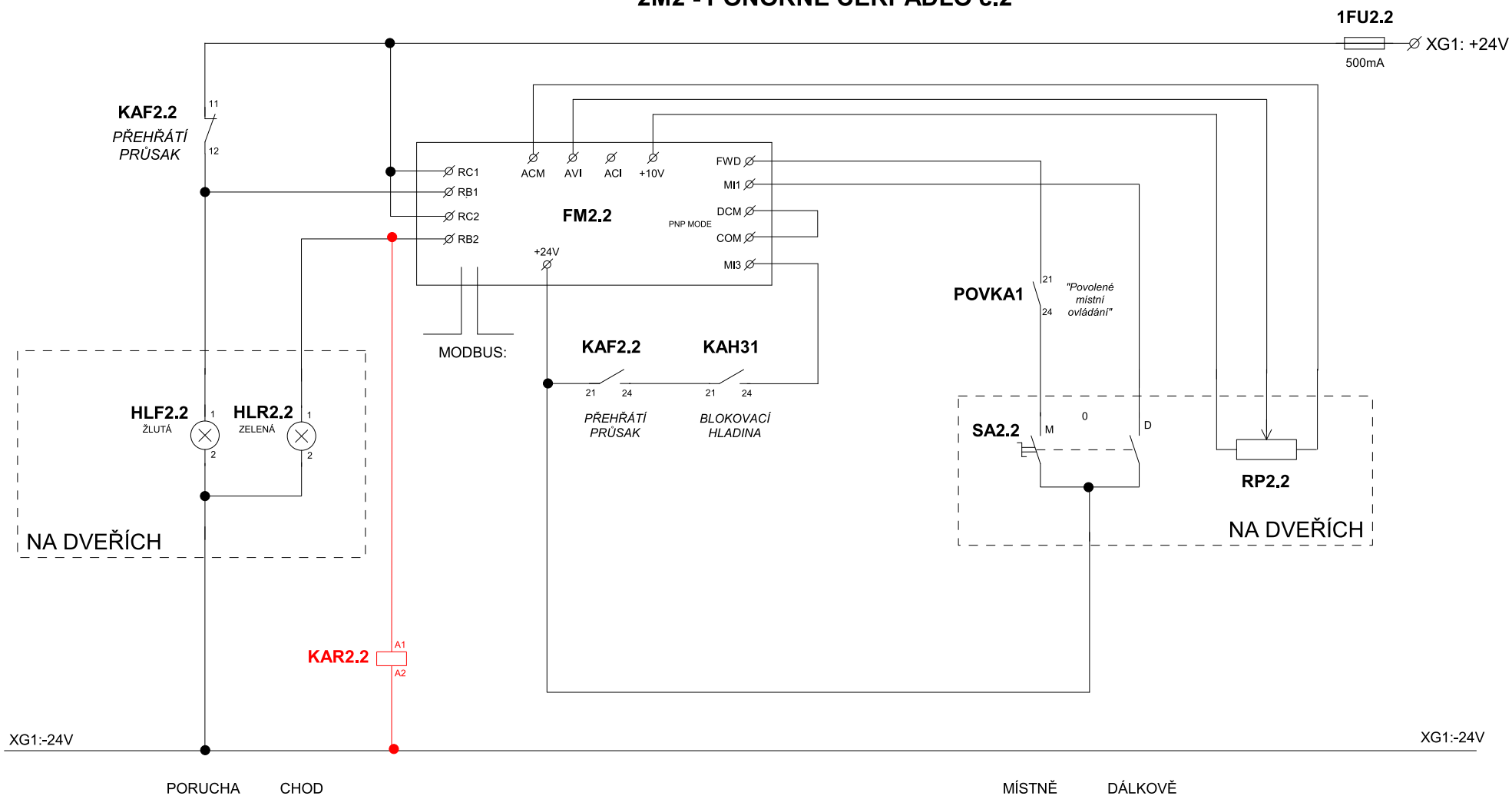

SPECO CONTROL s.r.o.	Veškerá práva jsou majetkem Speco Control s.r.o Je zakázano jakékoliv neautorizované kopírování, úpravy, předávání třetím osobám a to i části.	Zakázka č.	151076	Rev. Datum			2M2 - PONORNÉ ČERPADLO č.2 OBVODOVÉ SCHÉMA
		Stavba	OLŠAVA, UHERSKÝ BROD PROTIPOVOĎNOVÁ OCHRANA MĚSTA	Kreslil	Ing. Tomšů		
				Kontroloval	Ing. Melichárek		Číslo: D6.7 Listů: 38
	Datum: 5/2021 Verze: 0	Objekt	ROZVADĚČ RM2	HIP			List: 20

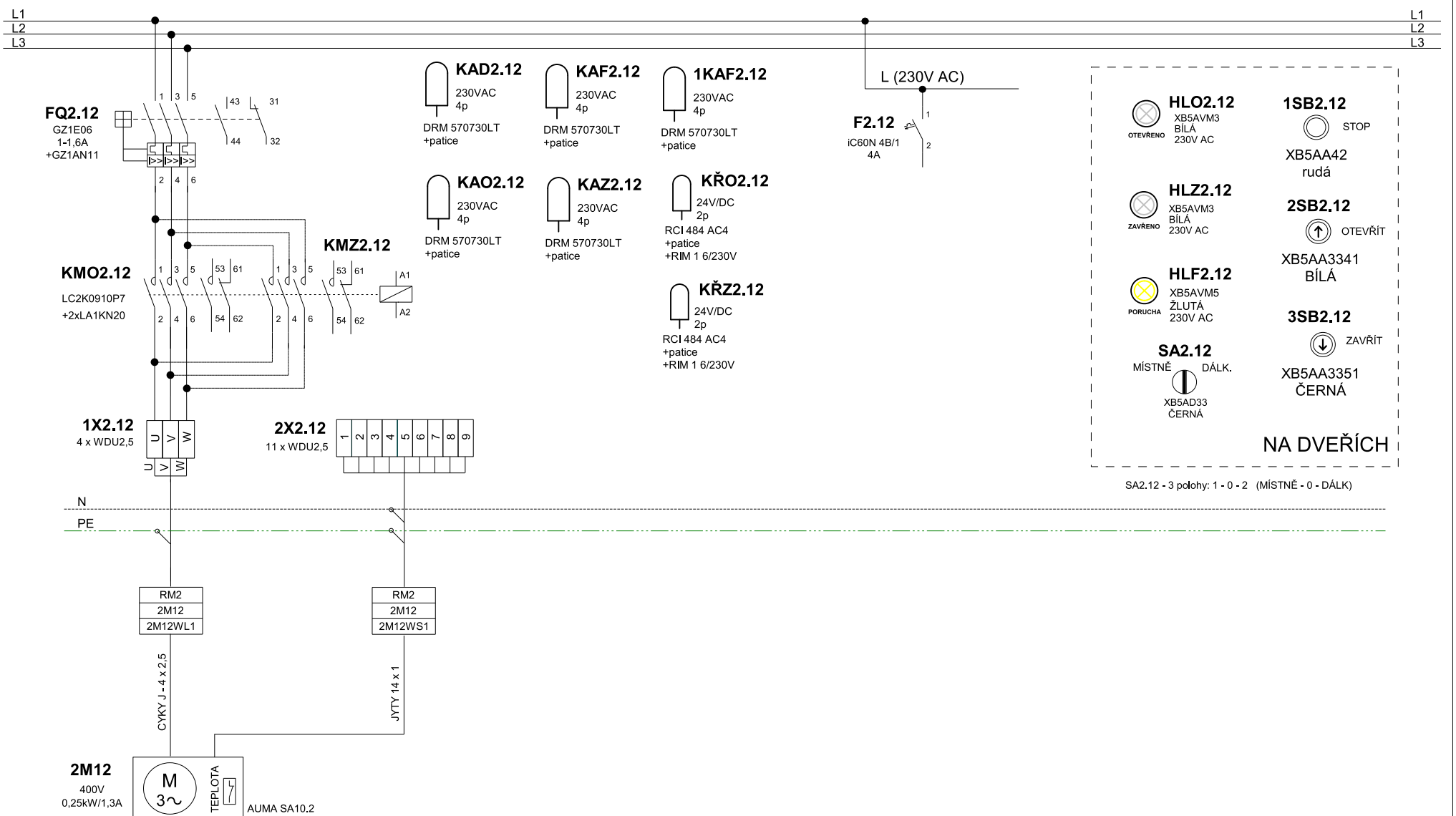

SERVOPOHON UZÁVĚRU NA VÝTLAKU ČERPADLA

SPECO CONTROL s.r.o.	Veškerá práva jsou majetkem Speco Control s.r.o Je zakázano jakékoliv neautorizované kopírování, úpravy, předávání třetím osobám a to i části.	Zakázka č.	151076	Rev.	Datum		2M12 - SERVOPOHON UZÁVĚRU PŘEHLEDOVÉ SCHÉMA
		Stavba	OLŠAVA, UHERSKÝ BROD PROTIPOVOĎNOVÁ OCHRANA MĚSTA	Kreslil	Ing. Tomšů		
				Kontroloval	Ing. Melichárek		Číslo: D6.7 Listů: 38
	Datum: 5/2021 Verze: 0	Objekt	ROZVADĚČ RM2	HIP			List: 21

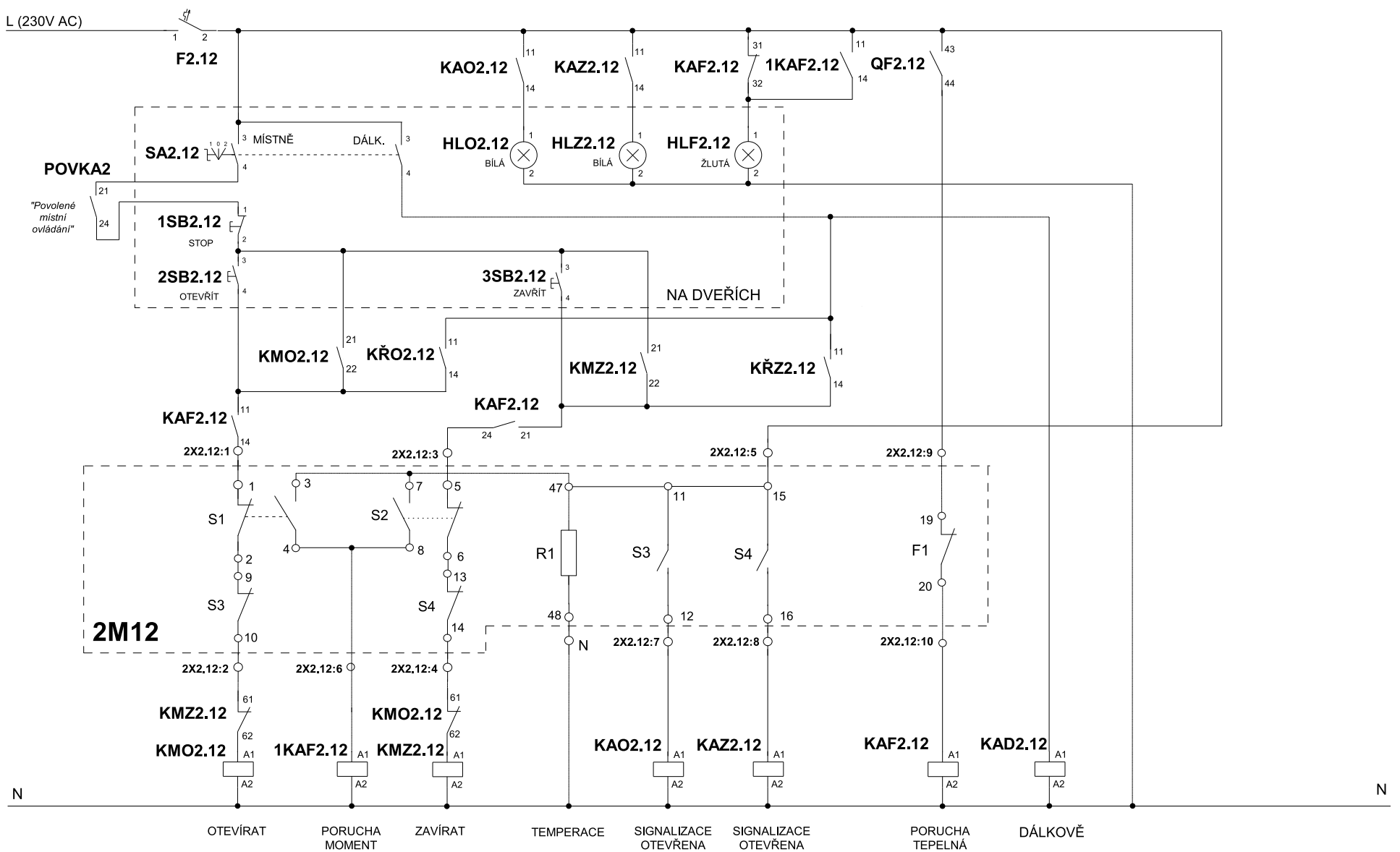

SPECO CONTROL s.r.o.	Veškerá práva jsou majetkem Speco Control s.r.o Je zakázano jakékoliv neautorizované kopírování, úpravy, předávání třetím osobám a to i části.	Zakázka č.	151076	Rev. Datum			2M12 - SERVOPOHON UZÁVĚRU OBVODOVÉ SCHÉMA
		Stavba	OLŠAVA, UHERSKÝ BROD PROTIPOVOĎNOVÁ OCHRANA MĚSTA	Kreslil	Ing. Tomšů		
				Kontroloval	Ing. Melichárek		Číslo: D6.7 Listů: 38
	Datum: 5/2021 Verze: 0	Objekt	ROZVADĚČ RM2	HIP			List: 22

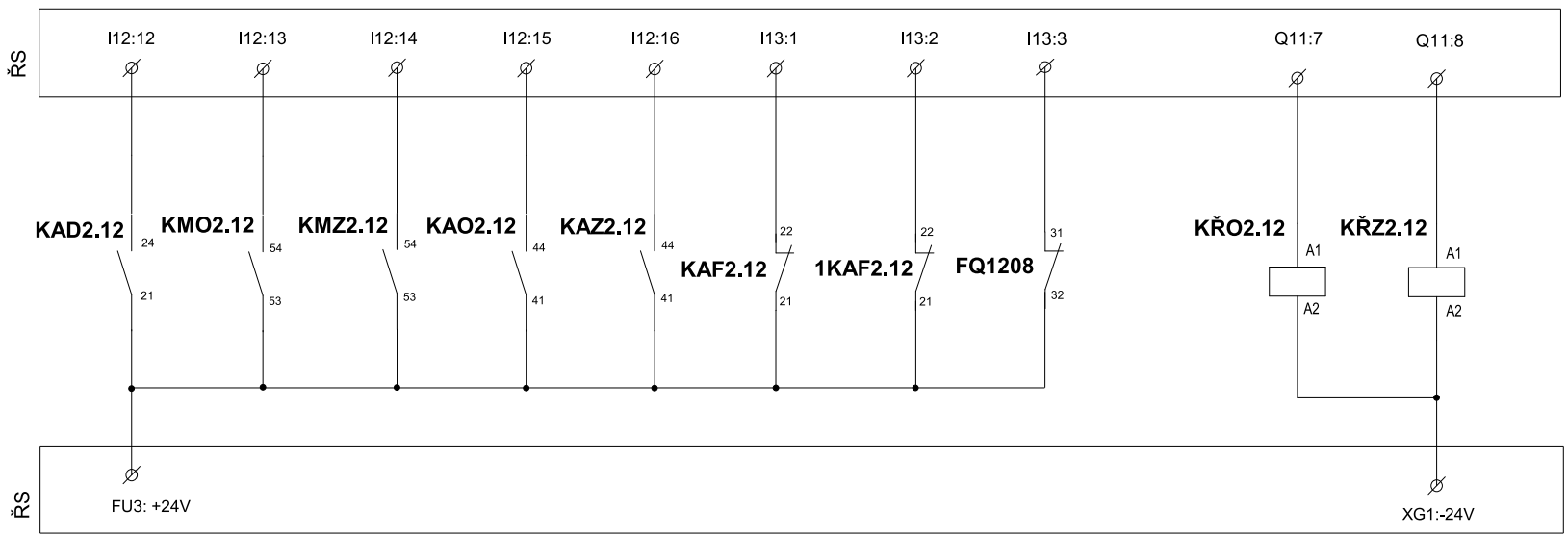

SIGNÁLY DO PLC

DÁLKOVĚ

OTEVÍRÁ

ZAVÍRÁ

OTEVŘENO

ZAVŘENO

PORUCHA TEPELNÁ

PORUCHA MOMENT

PORUCHA MOT. OCHRANY

OTEVŘÍT

ZAVŘÍT

SPECO CONTROL s.r.o.	Veškerá práva jsou majetkem Speco Control s.r.o Je zakázano jakékoliv neautorizované kopírování, úpravy, předávání třetím osobám a to i části.	Zakázka č.	151076	Rev. Datum		2M12 - SERVOPOHON UZÁVĚRU BINÁRNÍ SIGNÁLY	
		Stavba	OLŠAVA, UHERSKÝ BROD PROTIPOVOĎNOVÁ OCHRANA MĚSTA	Kreslil	Ing. Tomšů		
	Datum: 5/2021 Verze: 0	Objekt	ROZVADĚČ RM2	Kontroloval	Ing. Melichárek	Číslo: D6.7	Listů: 38
				HIP			List: 23

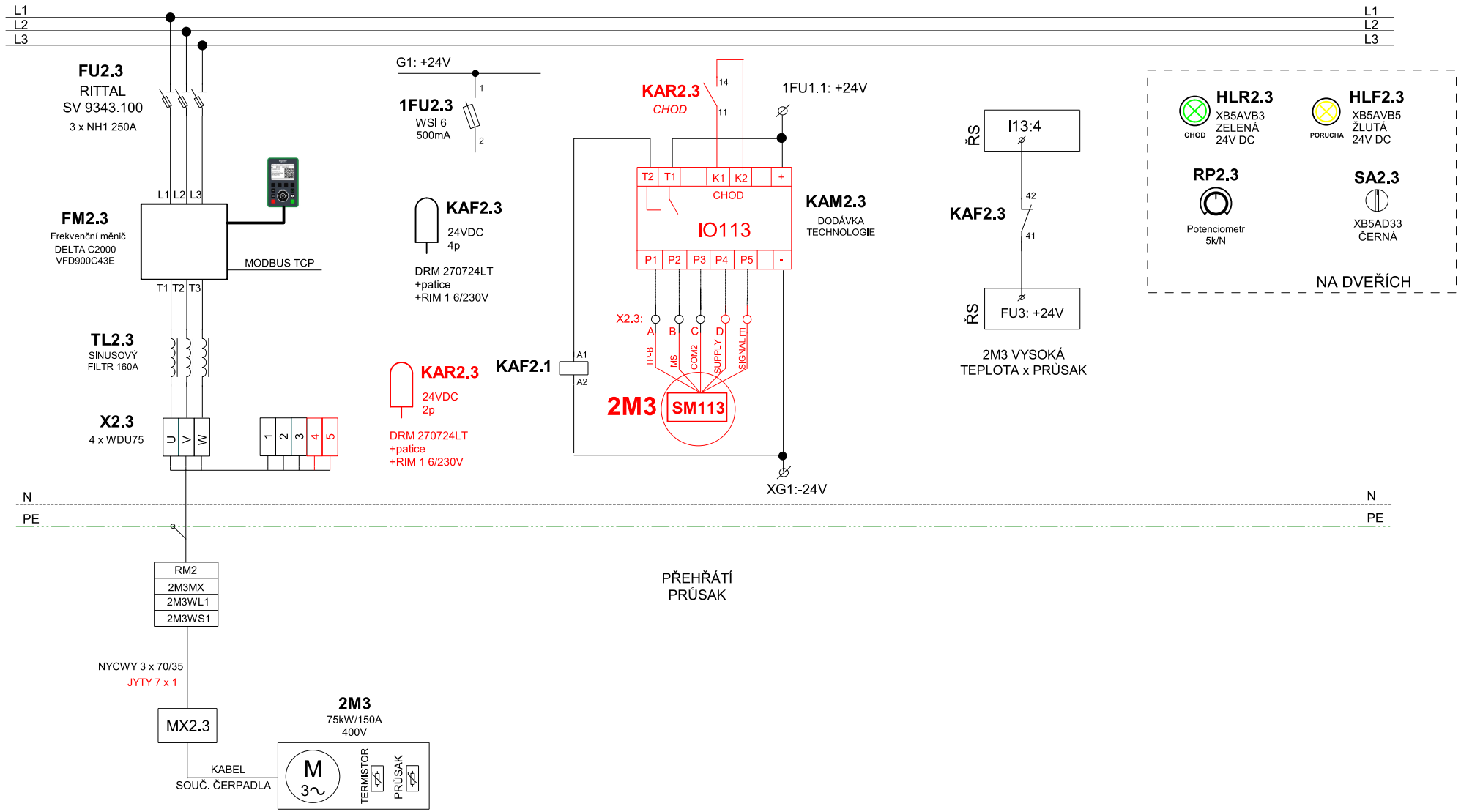

SPECO CONTROL s.r.o.	Veškerá práva jsou majetkem Speco Control s.r.o Je zakázano jakékoliv neautorizované kopírování, úpravy, předávání třetím osobám a to i části.	Zakázka č.	151076	Rev.	Datum		2M3 - PONORNÉ ČERPADLO č.3 PŘEHLEDOVÉ SCHÉMA
		Stavba	OLŠAVA, UHERSKÝ BROD PROTIPOVOĎNOVÁ OCHRANA MĚSTA	Kreslil	Ing. Tomšů		
				Kontroloval	Ing. Melichárek		Číslo: D6.7 Listů: 38
	Datum: 5/2021 Verze: 0	Objekt	ROZVADĚČ RM2	HIP			List: 24

2M3 - PONORNÉ ČERPADLO č.3

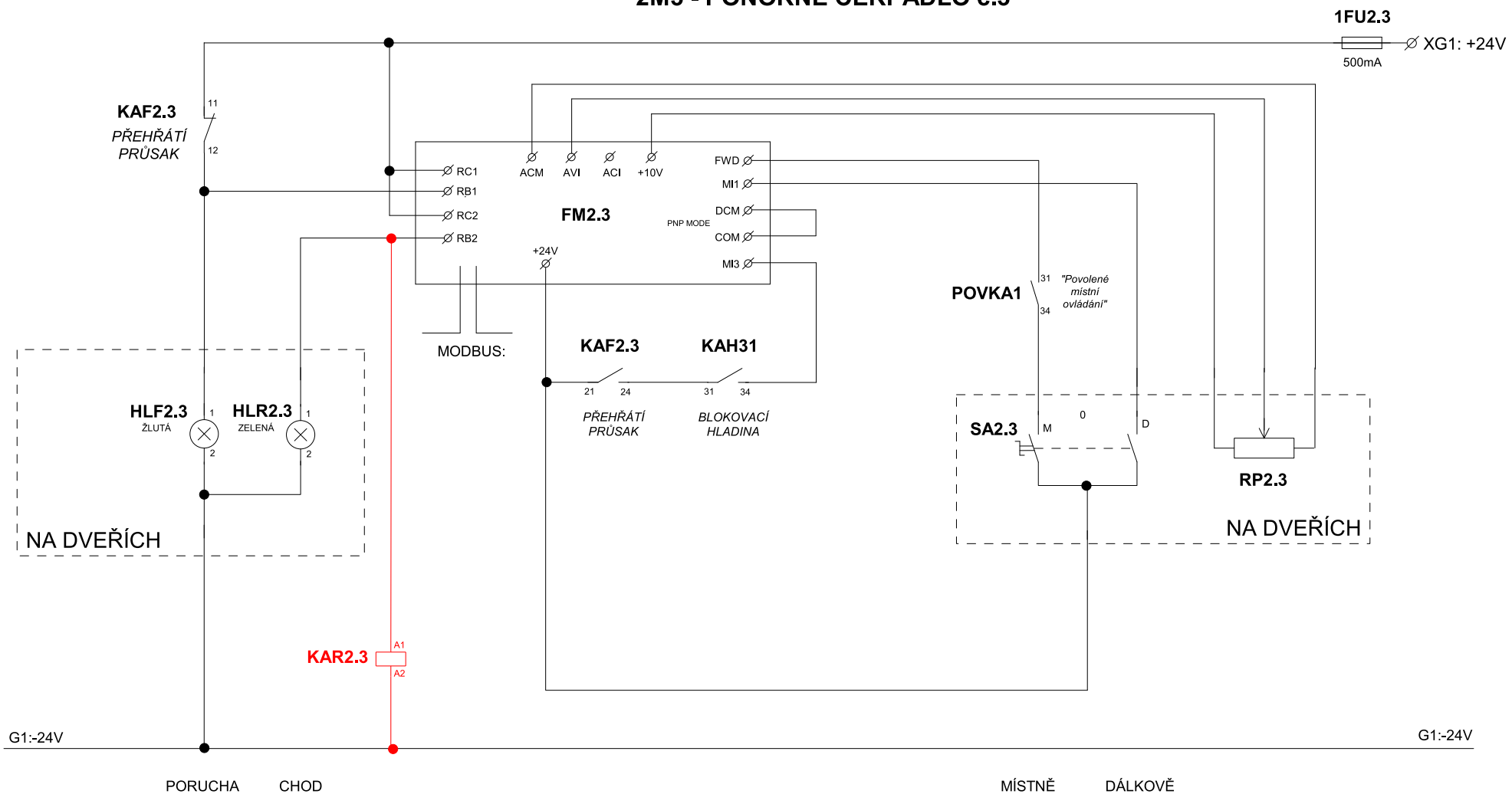

SPECO CONTROL s.r.o.	Veškerá práva jsou majetkem Speco Control s.r.o Je zakázano jakékoliv neautorizované kopírování, úpravy, předávání třetím osobám a to i části.	Zakázka č.	151076	Rev. Datum			2M3 - PONORNÉ ČERPADLO č.3 OBVODOVÉ SCHÉMA
		Stavba	OLŠAVA, UHERSKÝ BROD PROTIPOVOĎNOVÁ OCHRANA MĚSTA	Kreslil	Ing. Tomšů		
				Kontroloval	Ing. Melichárek		Číslo: D6.7 Listů: 38
	Datum: 5/2021 Verze: 0	Objekt	ROZVADĚČ RM2	HIP			List: 25

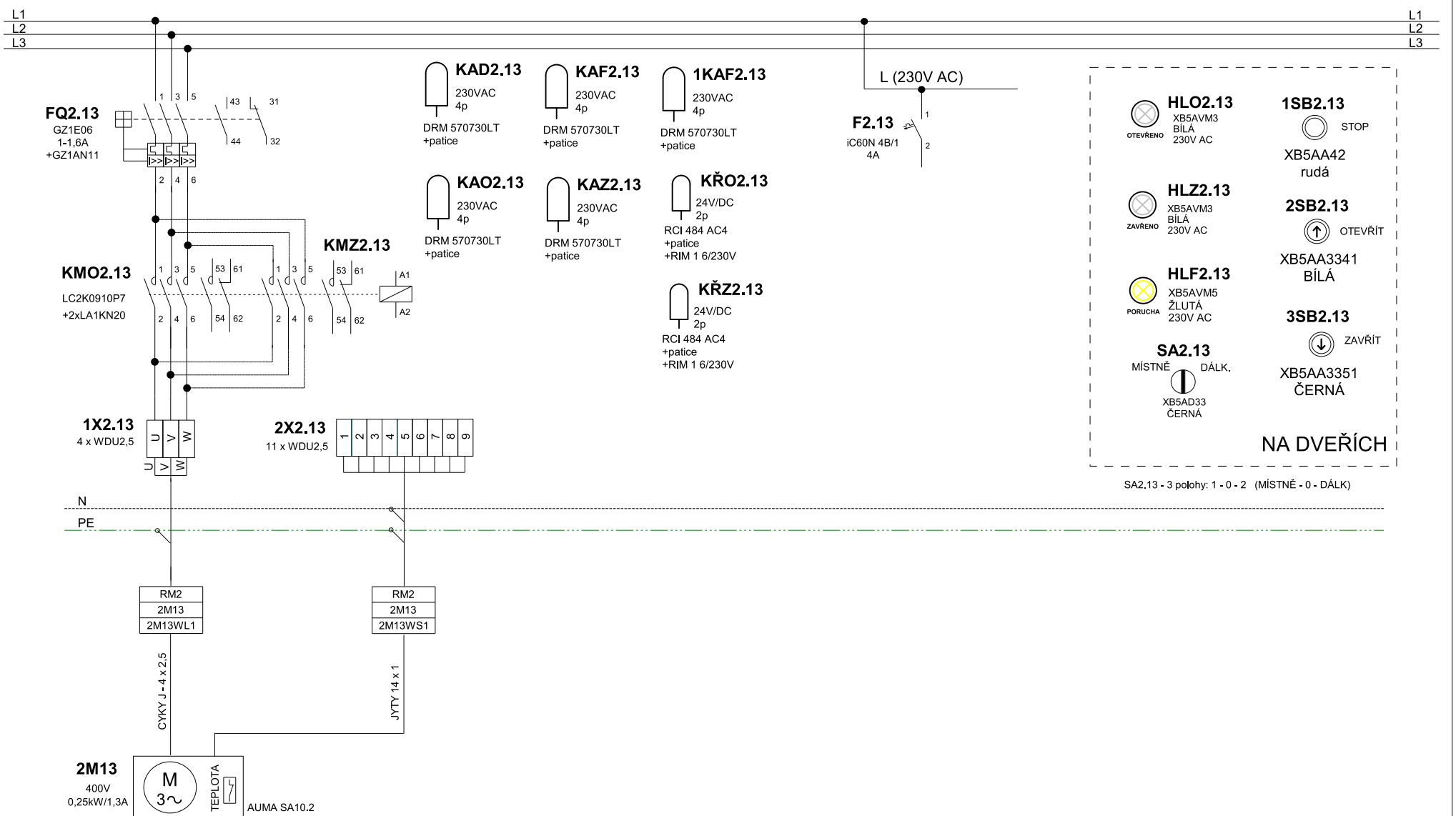

SERVOPOHON UZÁVĚRU NA VÝTLAKU ČERPADLA

SPECO CONTROL s.r.o.	Veškerá práva jsou majetkem Speco Control s.r.o Je zakázano jakékoliv neautorizované kopírování, úpravy, předávání třetím osobám a to i části.	Zakázka č.	151076	Rev. Datum			2M13 - SERVOPOHON UZÁVĚRU PŘEHLEDOVÉ SCHÉMA
		Stavba	OLŠAVA, UHERSKÝ BROD PROTIPOVOĎNOVÁ OCHRANA MĚSTA	Kreslil	Ing. Tomšů		
	Datum: 5/2021 Verze: 0	Objekt	ROZVADĚČ RM2	Kontroloval	Ing. Melichárek		Číslo: D6.7 Listů: 38
				HIP			List: 26

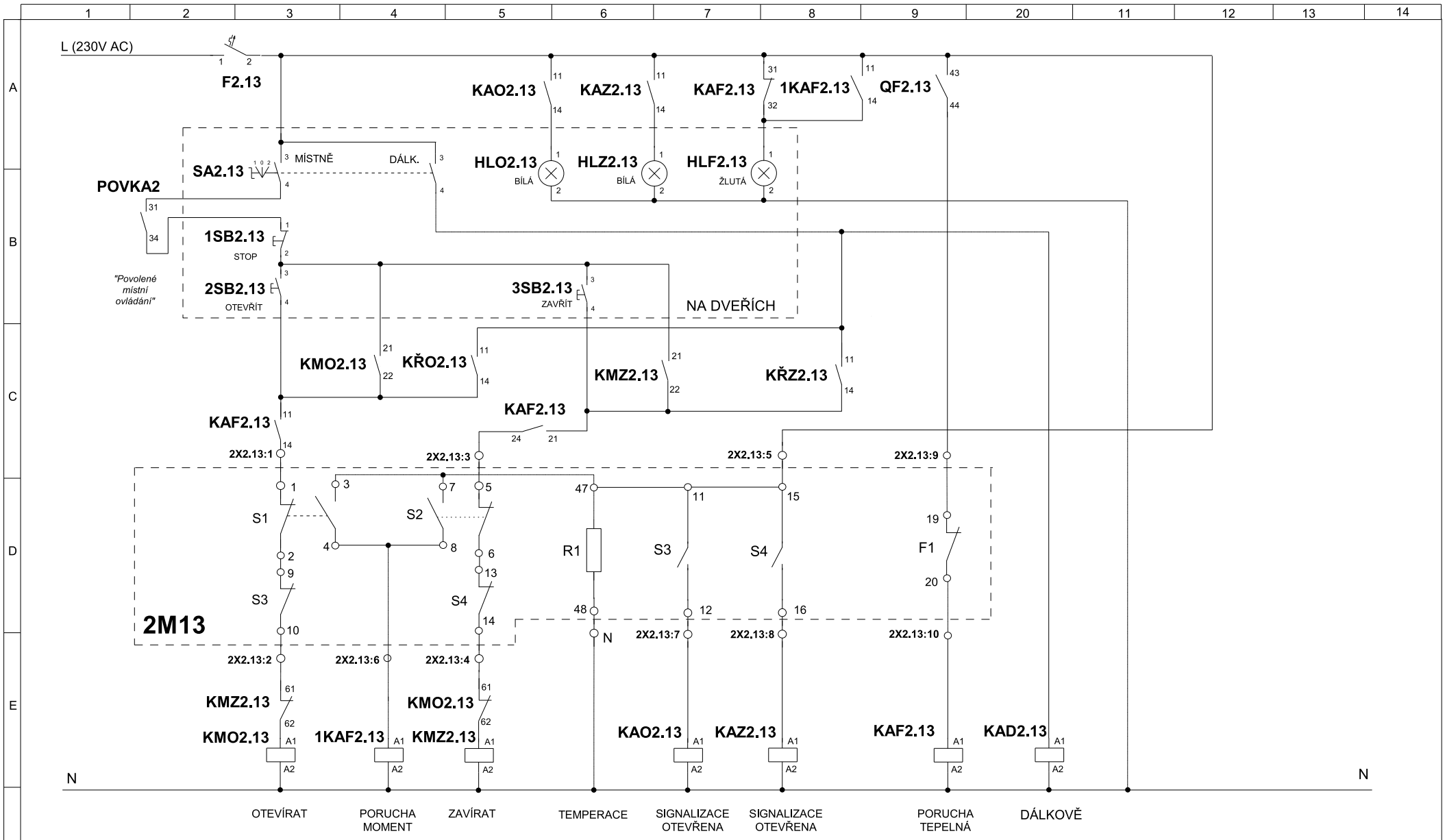

SPECO CONTROL s.r.o.	Veškerá práva jsou majetkem Speco Control s.r.o Je zakázano jakékoliv neautorizované kopírování, úpravy, předávání třetím osobám a to i části.	Zakázka č.	151076	Rev. Datum			2M13 - SERVOPOHON UZÁVĚRU OBVODOVÉ SCHÉMA
		Stavba	OLŠAVA, UHERSKÝ BROD PROTIPOVOĎNOVÁ OCHRANA MĚSTA	Kreslil	Ing. Tomšů		
				Kontroloval	Ing. Melichárek		Číslo: D6.7 Listů: 38
	Datum: 5/2021 Verze: 0	Objekt	ROZVADĚČ RM2	HIP			List: 27

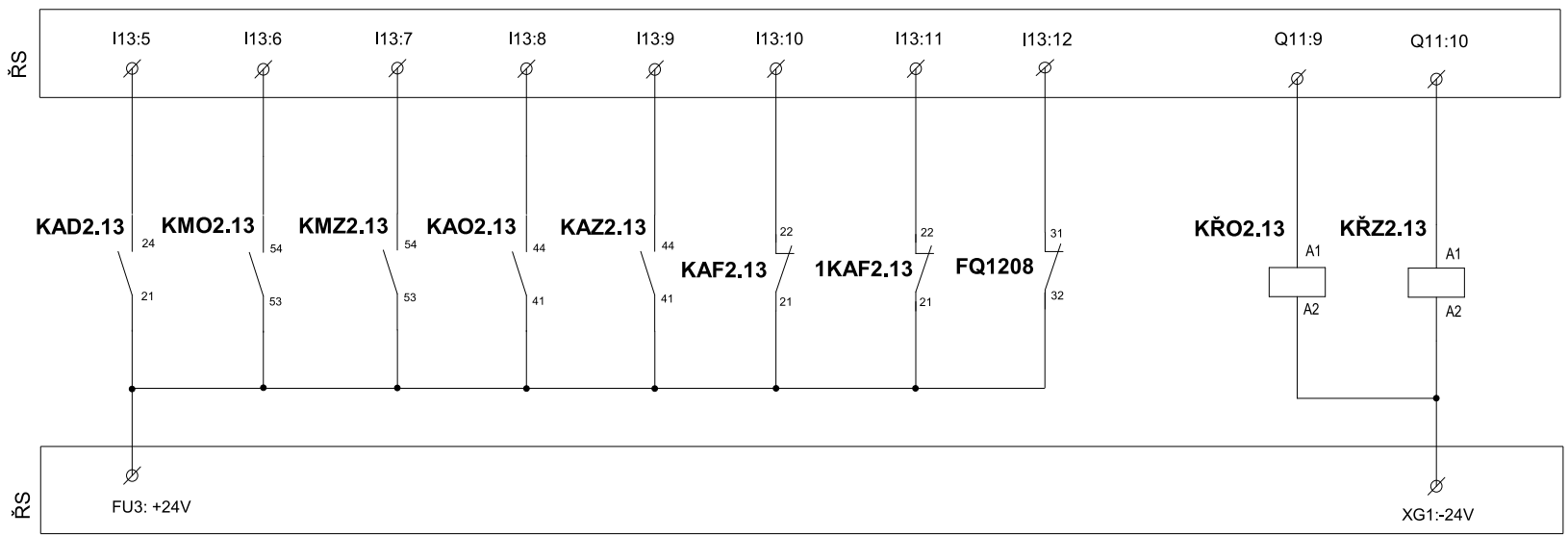

SIGNÁLY DO PLC

DÁLKOVĚ	ZAVÍRÁ	ZAVŘENO	PORUCHA MOMENT	OTEVŘÍT		
OTEVÍRÁ	OTEVŘENO	PORUCHA TEPELNÁ	PORUCHA MOT. OCHRANY	ZAVŘÍT		

SPECO CONTROL s.r.o.	Veškerá práva jsou majetkem Speco Control s.r.o Je zakázano jakékoliv neautorizované kopírování, úpravy, předávání třetím osobám a to i části.	Zakázka č.	151076	Rev. Datum		2M13 - SERVOPOHON UZÁVĚRU BINÁRNÍ SIGNÁLY
		Stavba	OLŠAVA, UHERSKÝ BROD PROTIPOVOĎNOVÁ OCHRANA MĚSTA	Kreslil	Ing. Tomšů	
				Kontroloval	Ing. Melichárek	Číslo: D6.7 Listů: 38
	Datum: 5/2021 Verze: 0	Objekt	ROZVADĚČ RM2	HIP		List: 28

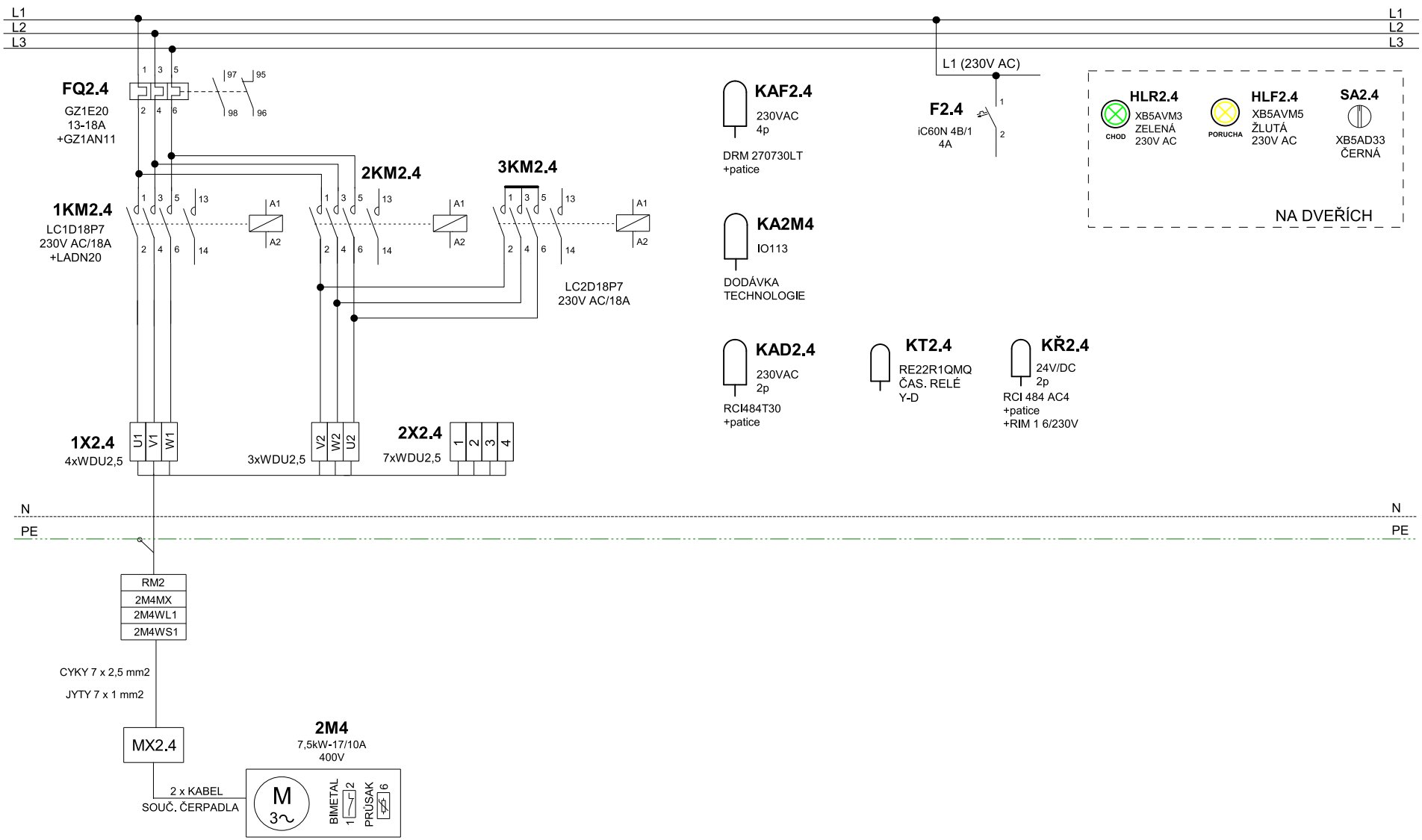

2M4 - PONORNÉ ČERPADLO VYČERPÁNÍ

SPECO CONTROL s.r.o.	Veškerá práva jsou majetkem Speco Control s.r.o Je zakázano jakékoliv neautorizované kopírování, úpravy, předávání třetím osobám a to i části.	Zakázka č.	151076	Rev. Datum			2M4 - PONORNÉ ČERPADLO VYČERPÁNÍ PŘEHLEDOVÉ SCHÉMA
		Stavba	OLŠAVA, UHERSKÝ BROD PROTIPOVOĎNOVÁ OCHRANA MĚSTA	Kreslil	Ing. Tomšů		
				Kontroloval	Ing. Melichárek		Číslo: D6.7 Listů: 38
	Datum: 5/2021 Verze: 0	Objekt	ROZVADĚČ RM2	HIP			List: 29

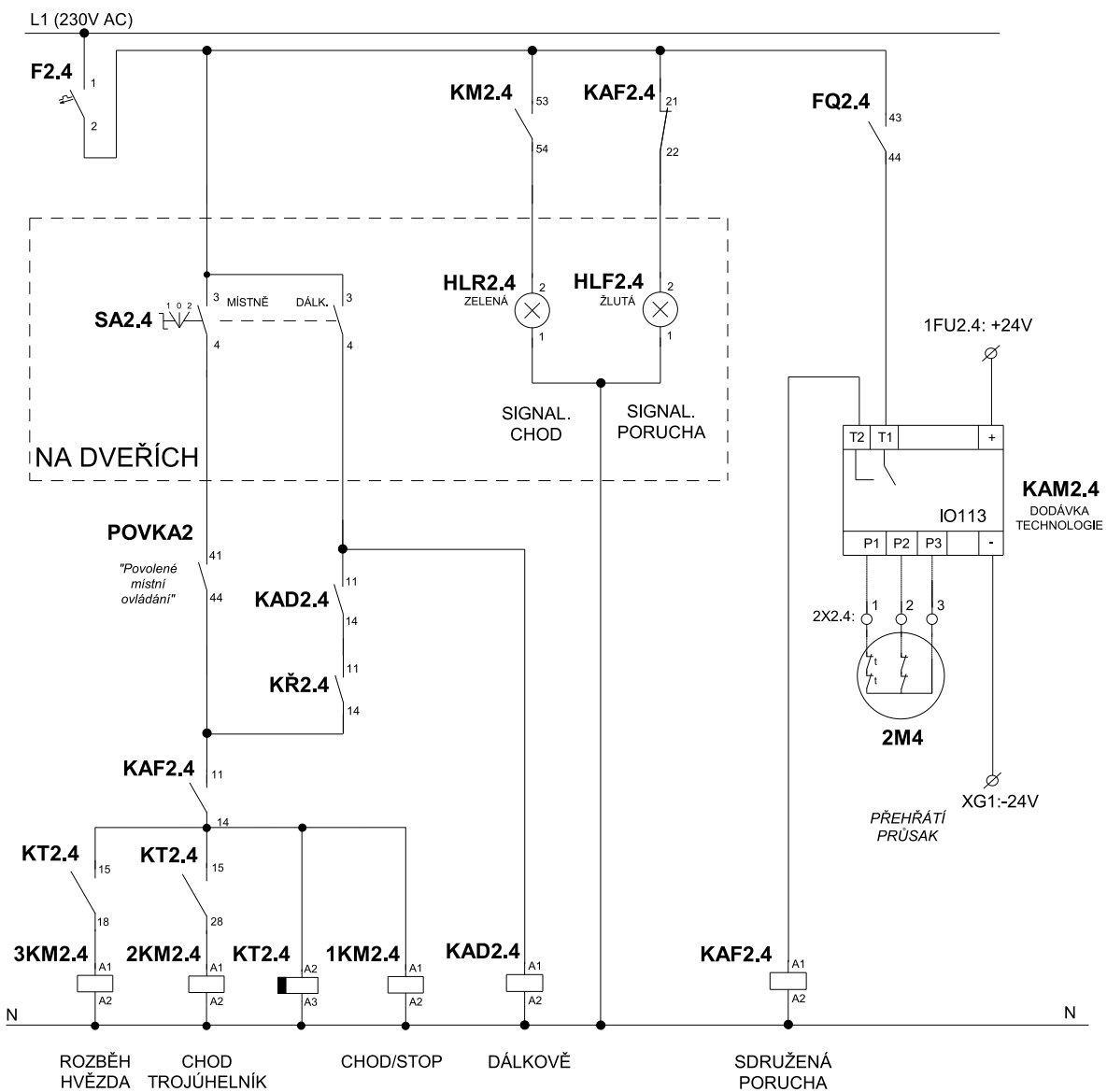

2M4 - PONORNÉ ČERPADLO VYČERPÁNÍ

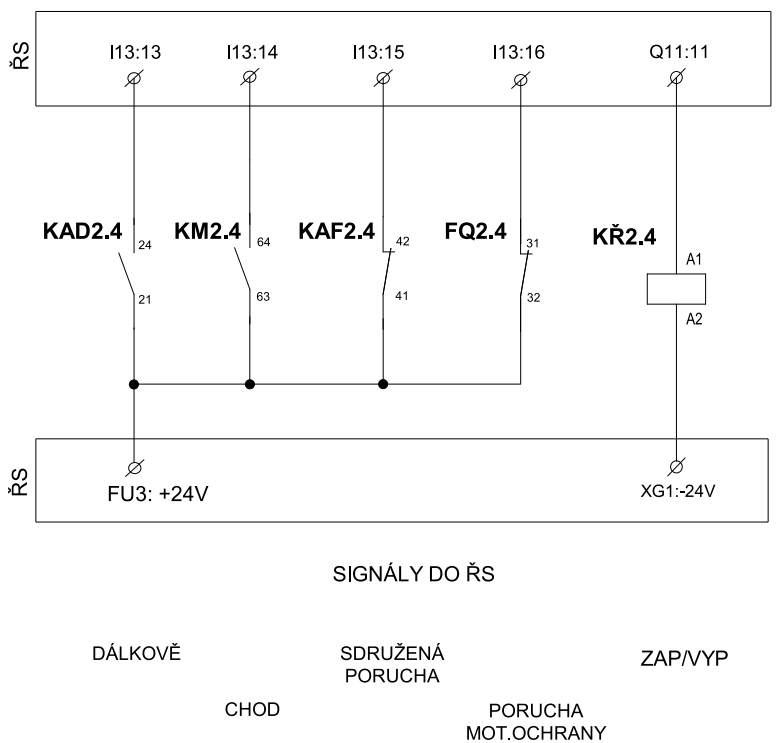

SPECO CONTROL s.r.o.	Veškerá práva jsou majetkem Speco Control s.r.o Je zakázano jakékoliv neautorizované kopírování, úpravy, předávání třetím osobám a to i části.	Zakázka č.	151076	Rev. Datum			2M4 - PONORNÉ ČERPADLO VYČERPÁNÍ OBVODOVÉ SCHÉMA
		Stavba	OLŠAVA, UHERSKÝ BROD PROTIPOVOĎNOVÁ OCHRANA MĚSTA	Kreslil	Ing. Tomšů		
	Datum: 5/2021 Verze: 0	Objekt	ROZVADĚČ RM2	Kontroloval	Ing. Melichárek		Číslo: D6.7 Listů: 38
				HIP			List: 30

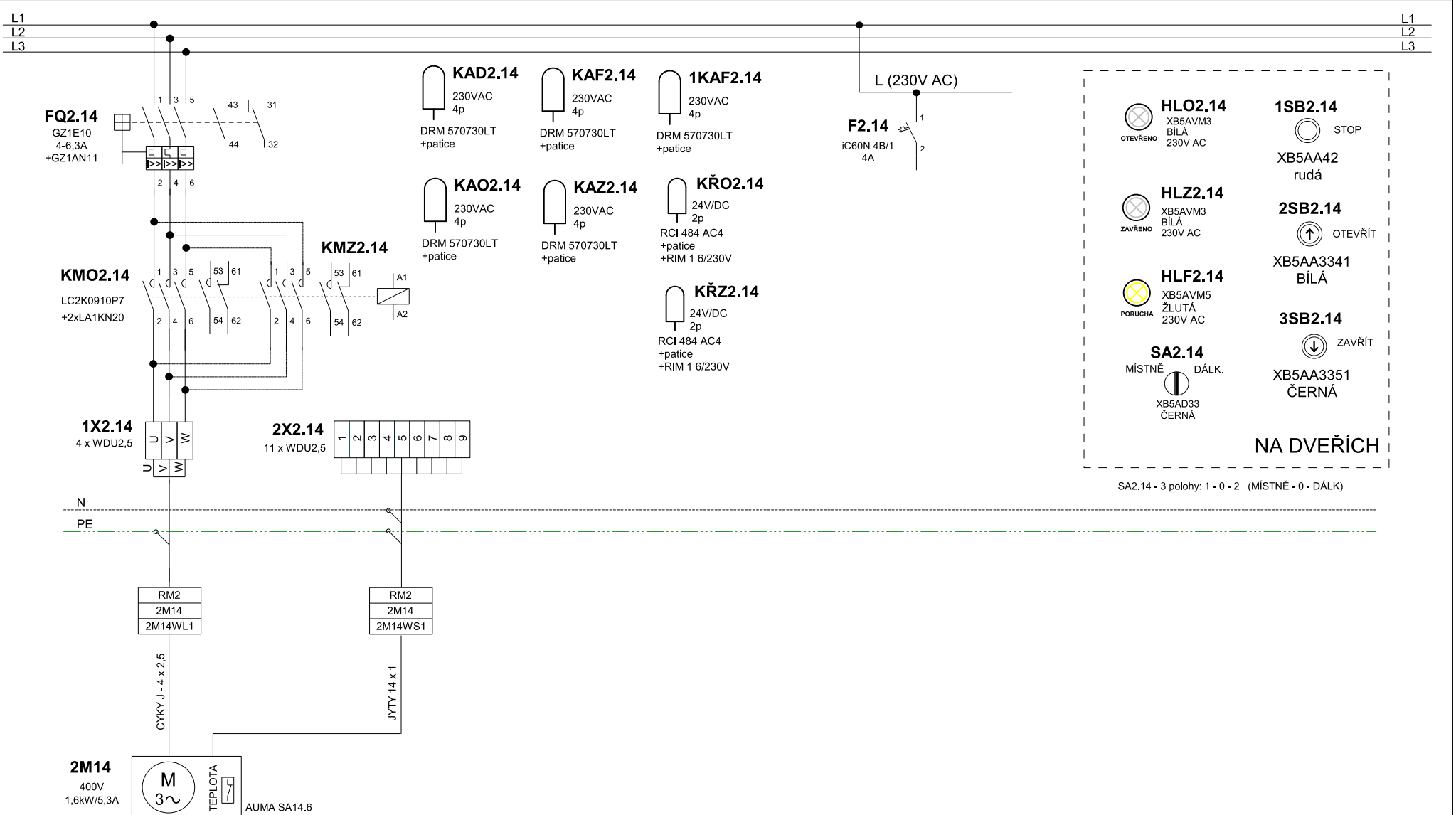

SPECO CONTROL s.r.o.	Veškerá práva jsou majetkem Speco Control s.r.o Je zakázano jakékoliv neautorizované kopírování, úpravy, předávání třetím osobám a to i části.	Zakázka č.	151076	Rev. Datum			2M14 - SERVOPOHON UZÁVĚRU PŘEHLEDOVÉ SCHÉMA
		Stavba	OLŠAVA, UHERSKÝ BROD PROTIPOVOĎNOVÁ OCHRANA MĚSTA	Kreslil	Ing. Tomšů		
	Datum: 5/2021 Verze: 0	Objekt	ROZVADĚČ RM2	Kontroloval	Ing. Melichárek		Číslo: D6.7 Listů: 38
				HIP			List: 31

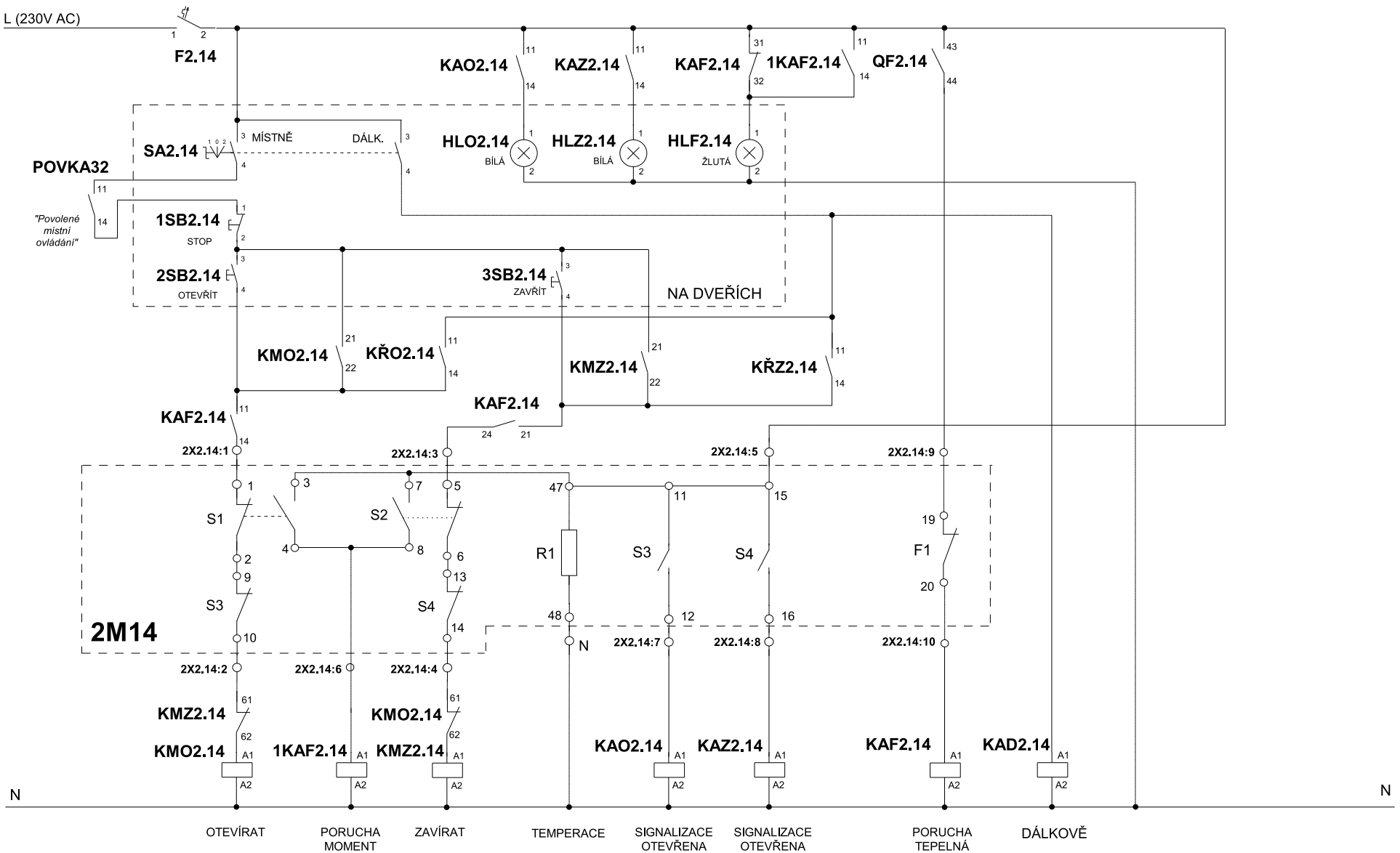

SPECO CONTROL s.r.o.	Veškerá práva jsou majetkem Speco Control s.r.o Je zakázano jakékoliv neautorizované kopírování, úpravy, předávání třetím osobám a to i části.	Zakázka č.	151076	Rev. Datum			2M14 - SERVOPOHON UZÁVĚRU OBVODOVÉ SCHÉMA
		Stavba	OLŠAVA, UHERSKÝ BROD PROTIPOVOĎNOVÁ OCHRANA MĚSTA	Kreslil	Ing. Tomšů		
				Kontroloval	Ing. Melichárek		Číslo: D6.7 Listů: 38
	Datum: 5/2021 Verze: 0	Objekt	ROZVADĚČ RM2	HIP			List: 32

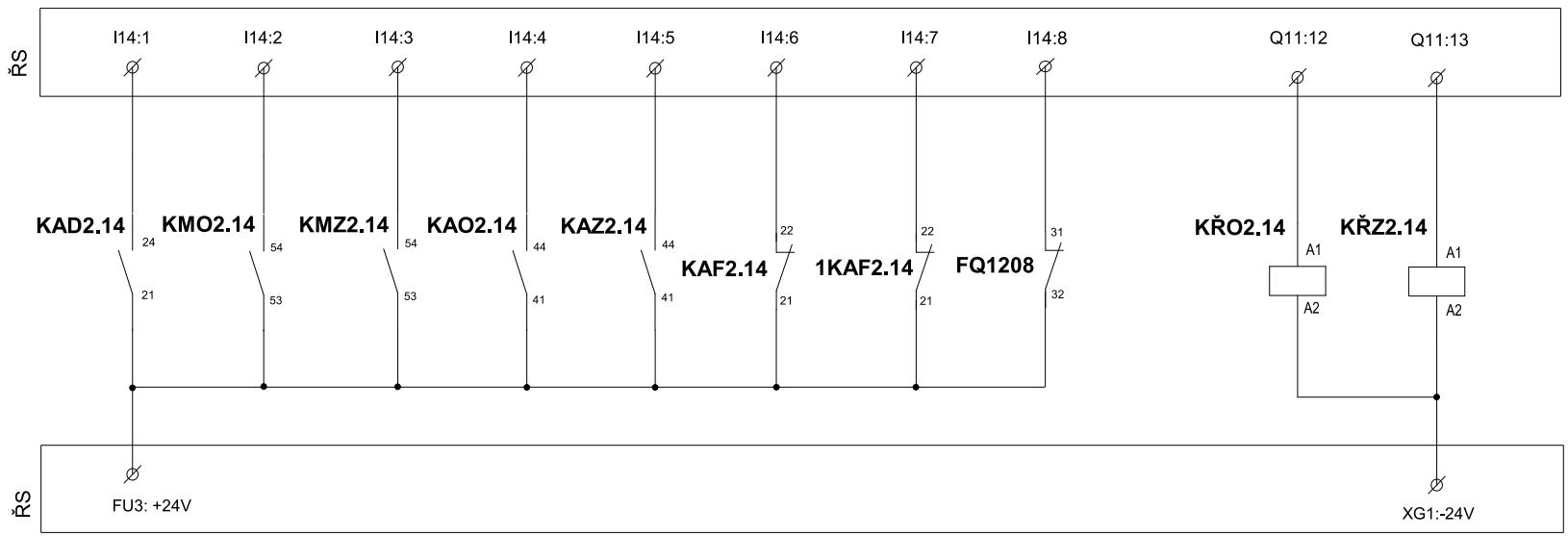

SIGNÁLY DO PLC

DÁLKOVĚ

OTEVÍRÁ

ZAVÍRÁ

OTEVŘENO

ZAVŘENO

PORUCHA TEPELNÁ

PORUCHA MOMENT

PORUCHA MOT. OCHRANY

OTEVŘÍT

ZAVŘÍT

SPECO CONTROL s.r.o.	Veškerá práva jsou majetkem Speco Control s.r.o Je zakázano jakékoliv neautorizované kopírování, úpravy, předávání třetím osobám a to i části.	Zakázka č.	151076	Rev. Datum			2M14 - SERVOPOHON UZÁVĚRU BINÁRNÍ SIGNÁLY
		Stavba	OLŠAVA, UHERSKÝ BROD PROTIPOVOĎNOVÁ OCHRANA MĚSTA	Kreslil	Ing. Tomšů		
	Datum: 5/2021 Verze: 0	Objekt	ROZVADĚČ RM2	Kontroloval	Ing. Melichárek		Číslo: D6.7 Listů: 38
				HIP			List: 33

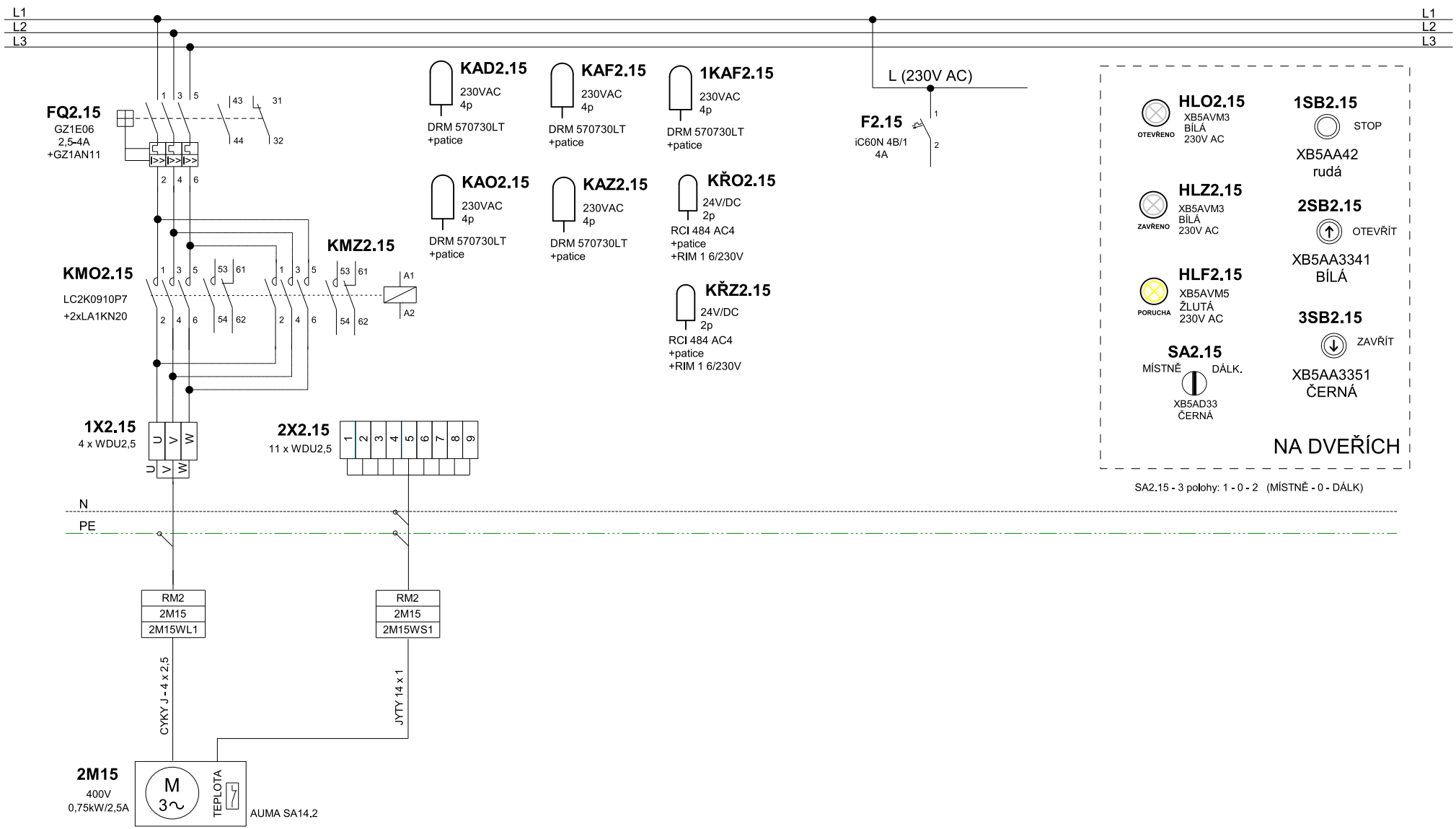

SPECO CONTROL s.r.o.	Veškerá práva jsou majetkem Speco Control s.r.o Je zakázano jakékoliv neautorizované kopírování, úpravy, předávání třetím osobám a to i části.	Zakázka č.	151076	Rev. Datum		2M15 - SERVOPOHON UZÁVĚRU PŘEHLEDOVÉ SCHÉMA	
		Stavba	OLŠAVA, UHERSKÝ BROD PROTIPOVOĎNOVÁ OCHRANA MĚSTA	Kreslil	Ing. Tomšů		
	Datum: 5/2021 Verze: 0	Objekt	ROZVADĚČ RM2	Kontroloval	Ing. Melichárek	Číslo: D6.7	Listů: 38
				HIP			List: 34

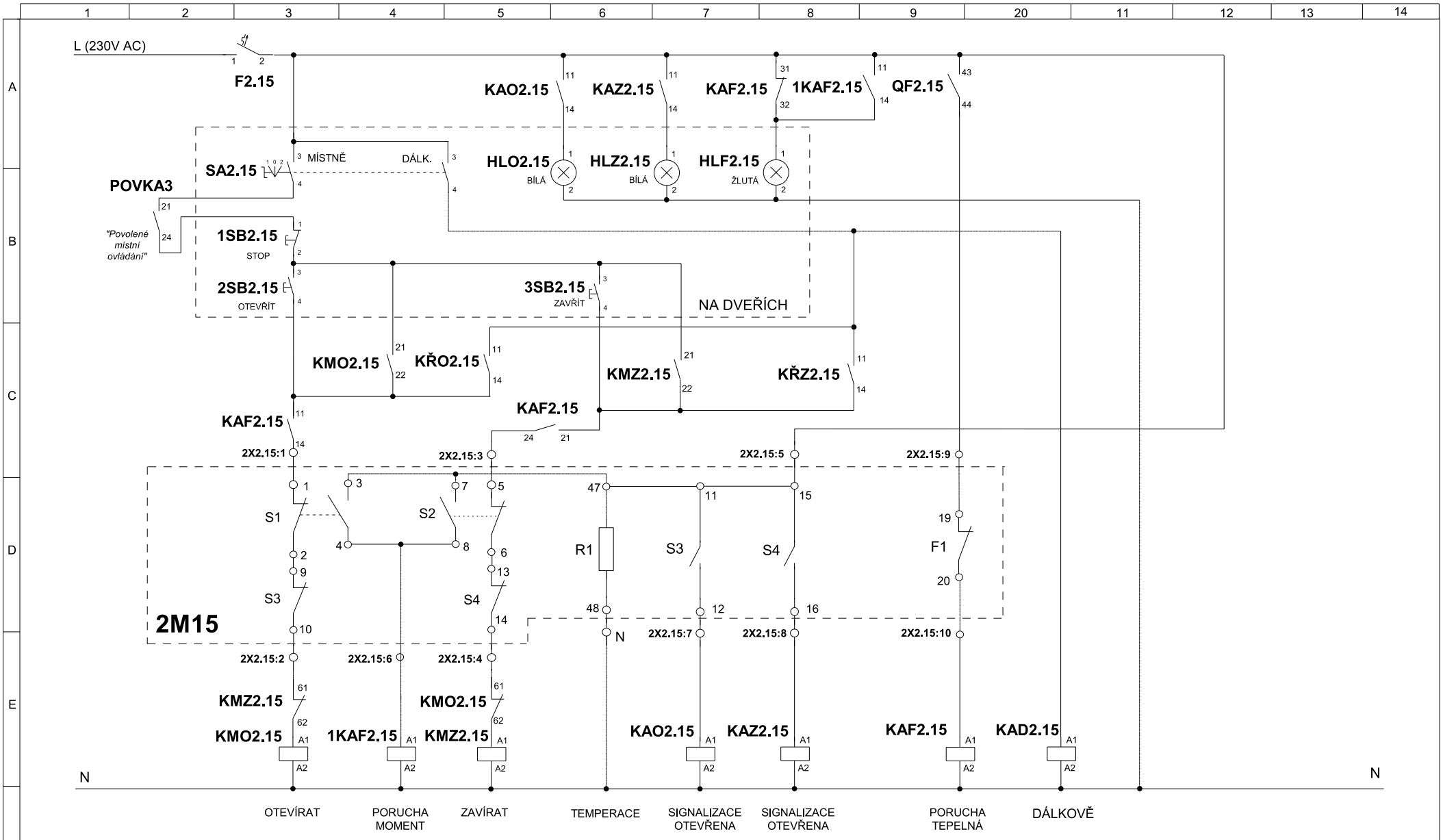

SPECO CONTROL s.r.o.	Veškerá práva jsou majetkem Speco Control s.r.o Je zakázano jakékoliv neautorizované kopírování, úpravy, předávání třetím osobám a to i části.	Zakázka č.	151076	Rev. Datum			2M15 - SERVOPOHON UZÁVĚRU OBVODOVÉ SCHÉMA
		Stavba	OLŠAVA, UHERSKÝ BROD PROTIPOVOĎNOVÁ OCHRANA MĚSTA	Kreslil	Ing. Tomšů		
				Kontroloval	Ing. Melichárek		Číslo: D6.7 Listů: 38
	Datum: 5/2021 Verze: 0	Objekt	ROZVADĚČ RM2	HIP			List: 35

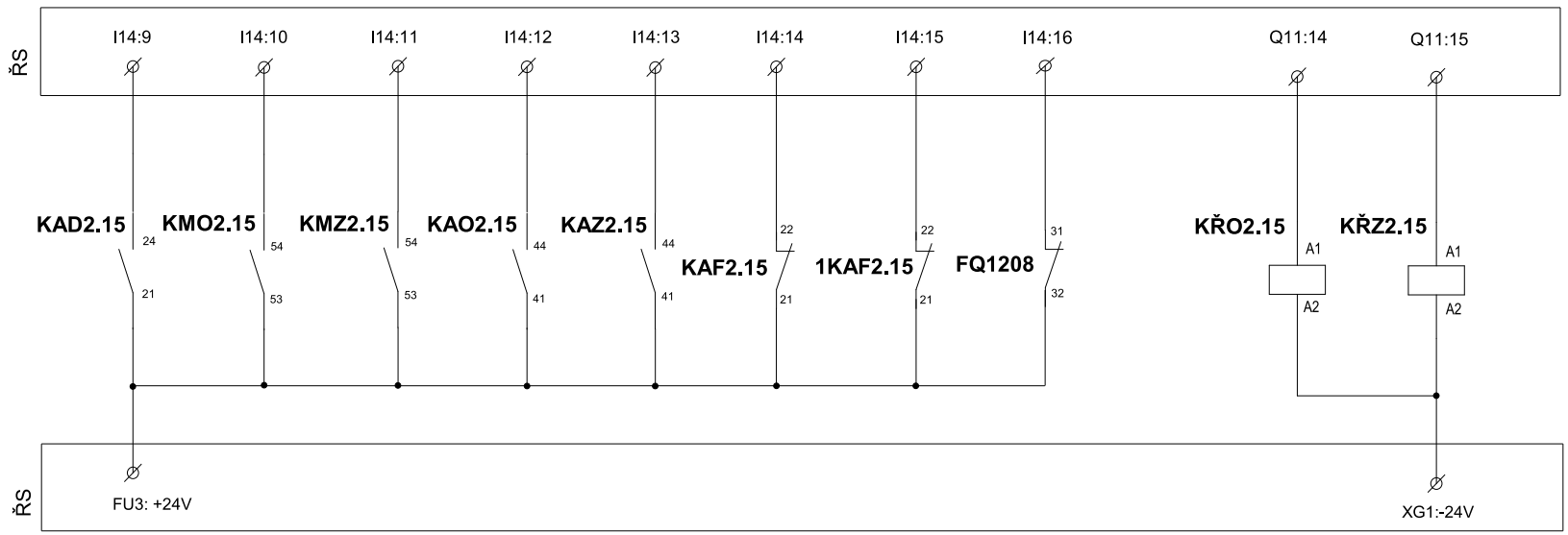

SIGNÁLY DO PLC

DÁLKOVĚ

OTEVÍRÁ

ZAVÍRÁ

OTEVŘENO

ZAVŘENO

PORUCHA TEPELNÁ

PORUCHA MOMENT

PORUCHA MOT. OCHRANY

OTEVŘÍT

ZAVŘÍT

SPECO CONTROL s.r.o.	Veškerá práva jsou majetkem Speco Control s.r.o Je zakázano jakékoliv neautorizované kopírování, úpravy, předávání třetím osobám a to i části.	Zakázka č.	151076	Rev. Datum			2M15 - SERVOPOHON UZÁVĚRU BINÁRNÍ SIGNÁLY
		Stavba	OLŠAVA, UHERSKÝ BROD PROTIPOVOĎNOVÁ OCHRANA MĚSTA	Kreslil	Ing. Tomšů		
				Kontroloval	Ing. Melichárek		Číslo: D6.7 Listů: 38
	Datum: 5/2021 Verze: 0	Objekt	ROZVADĚČ RM2	HIP			List: 36

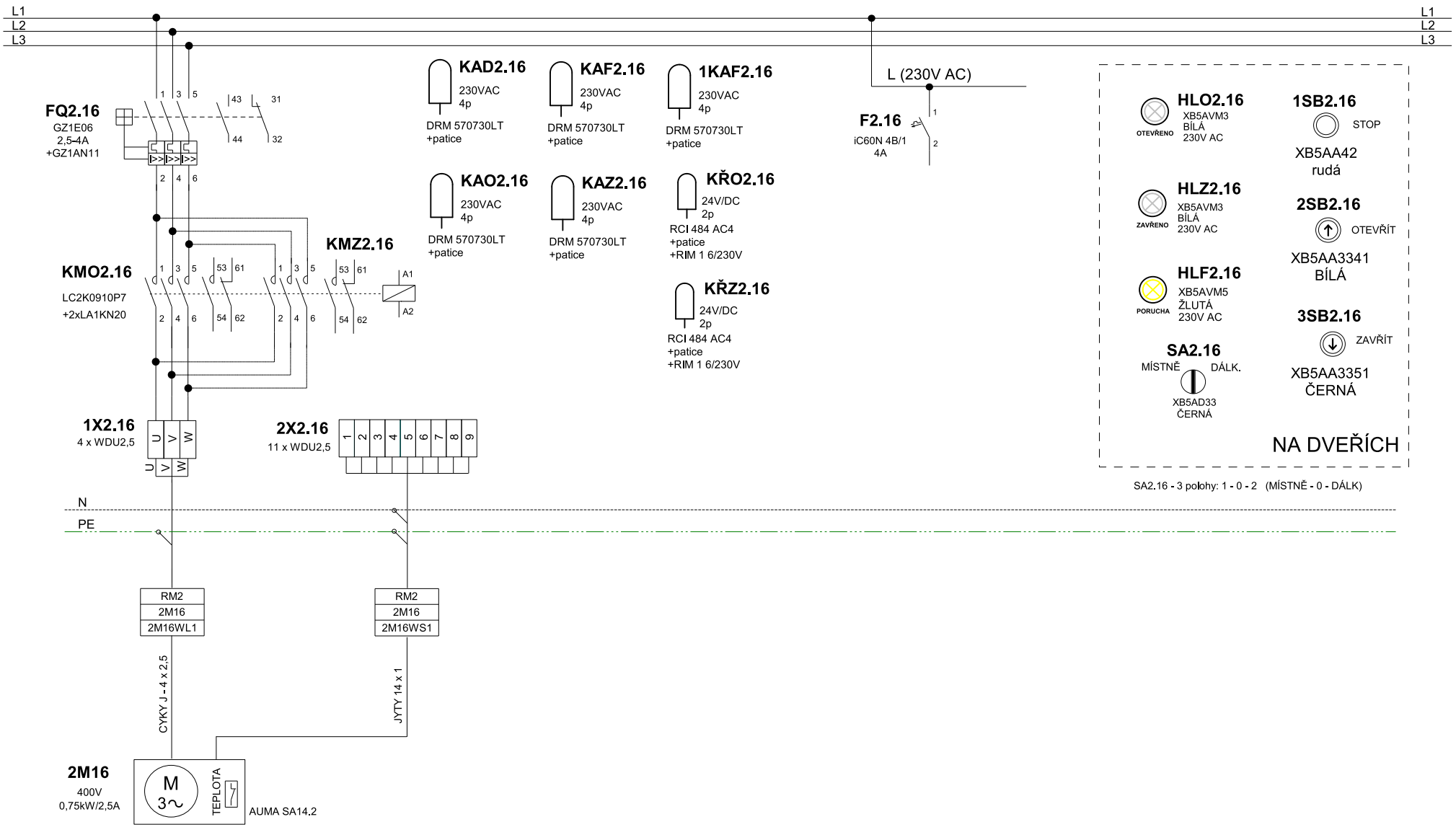

SPECO CONTROL s.r.o.	Veškerá práva jsou majetkem Speco Control s.r.o Je zakázano jakékoliv neautorizované kopírování, úpravy, předávání třetím osobám a to i části.	Zakázka č.	151076	Rev. Datum			2M16 - SERVOPOHON UZÁVĚRU PŘEHLEDOVÉ SCHÉMA
		Stavba	OLŠAVA, UHERSKÝ BROD PROTIPOVOĎNOVÁ OCHRANA MĚSTA	Kreslil	Ing. Tomšů		
				Kontroloval	Ing. Melichárek		Číslo: D6.7 Listů: 38
	Datum: 5/2021 Verze: 0	Objekt	ROZVADĚČ RM2	HIP			List: 37

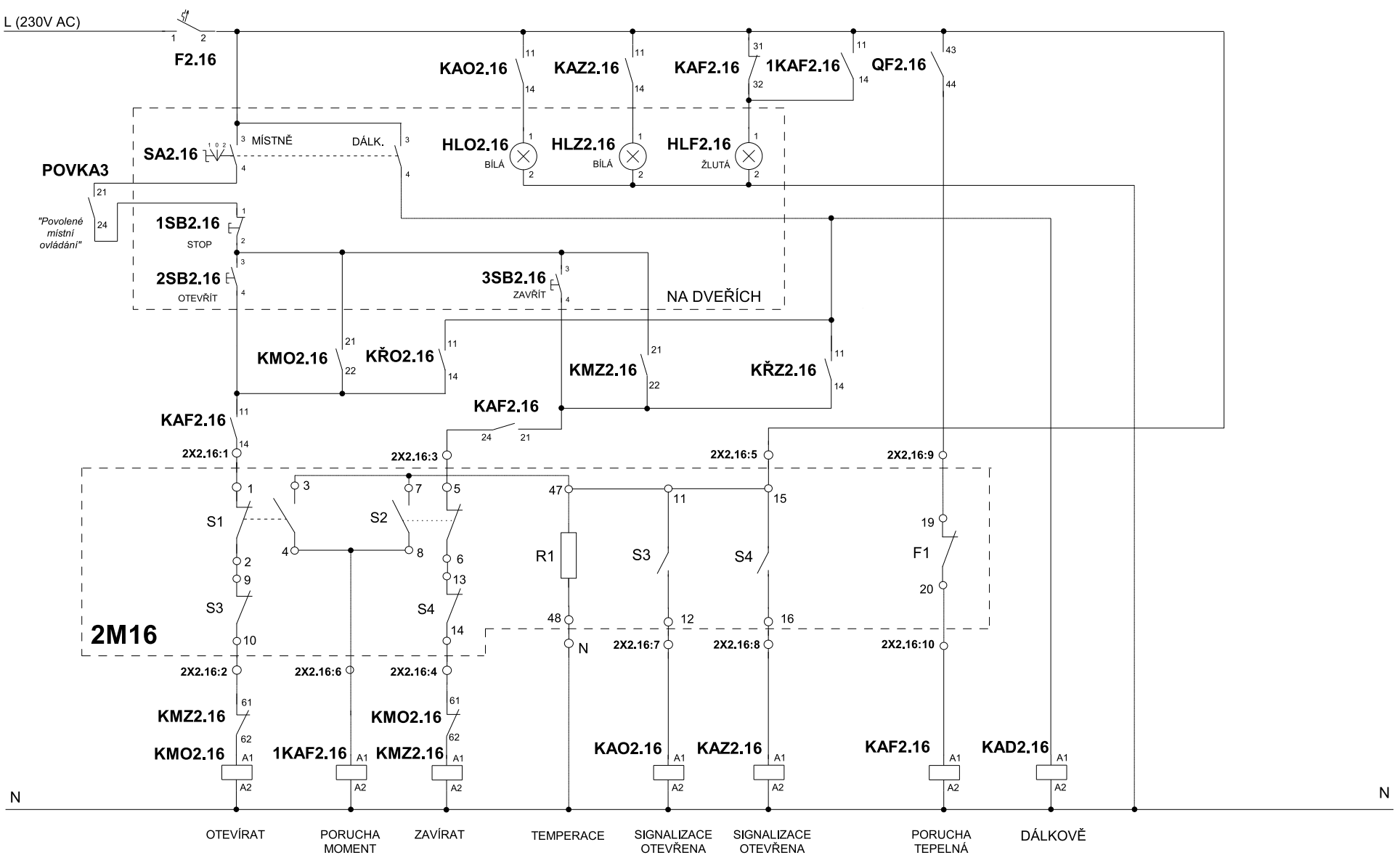

SPECO CONTROL s.r.o.

Veškerá práva jsou majetkem Speco Control s.r.o
Je zakázano jakékoliv neautorizované kopírování, úpravy, předávání třetím osobám a to i části.

Datum: 5/2021 Verze: 0

Zakázka č.	151076	Rev. / Datum	
Stavba	OLŠAVA, UHERSKÝ BROD PROTIPOVOĎNOVÁ OCHRANA MĚSTA	Kreslil	Ing. Tomšů
Objekt	ROZVADĚČ RM2	Kontroloval	Ing. Melichárek
		HIP	

2M16 - SERVOPOHON UZÁVĚRU
OBVODOVÉ SCHÉMA

Číslo: D6.7 Listů: 38

List: 38

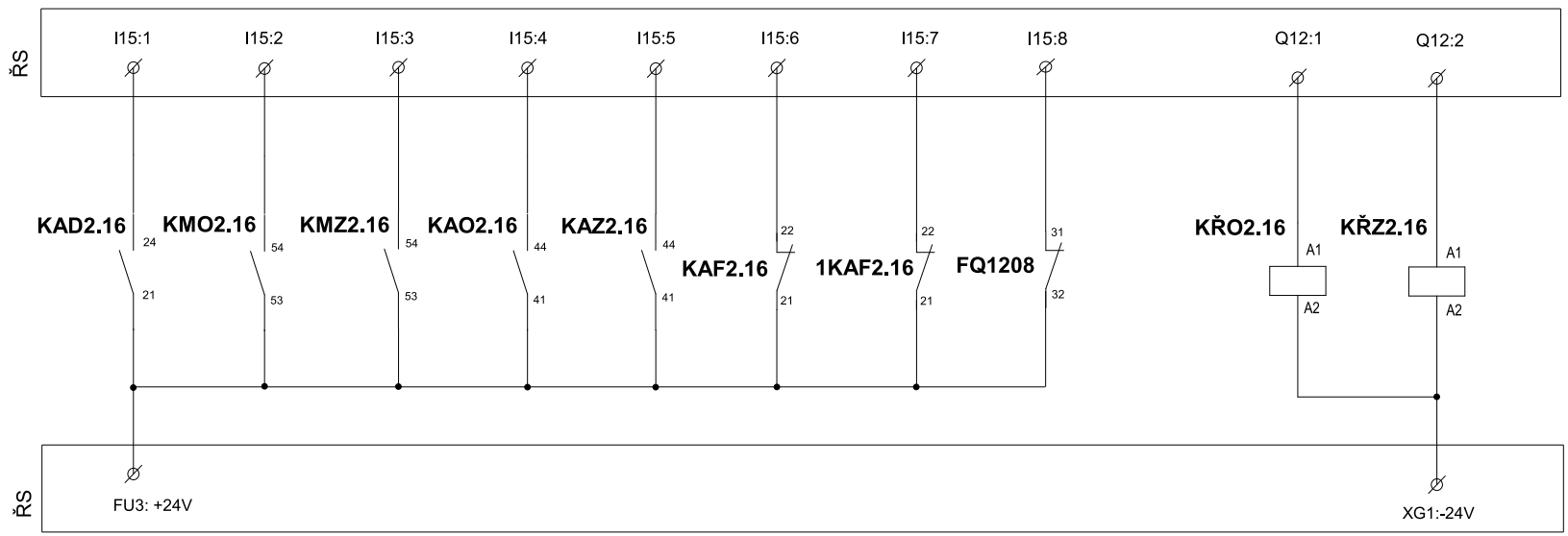

SIGNÁLY DO PLC

DÁLKOVĚ

OTEVÍRÁ

ZAVÍRÁ

OTEVŘENO

ZAVŘENO

PORUCHA TEPELNÁ

PORUCHA MOMENT

PORUCHA MOT. OCHRANY

OTEVŘÍT

ZAVŘÍT

SPECO CONTROL s.r.o.	Veškerá práva jsou majetkem Speco Control s.r.o Je zakázano jakékoliv neautorizované kopírování, úpravy, předávání třetím osobám a to i části.	Zakázka č.	151076	Rev. Datum		2M16 - SERVOPOHON UZÁVĚRU BINÁRNÍ SIGNÁLY	
		Stavba	OLŠAVA, UHERSKÝ BROD PROTIPOVOĎNOVÁ OCHRANA MĚSTA	Kreslil	Ing. Tomšů		
	Datum: 5/2021 Verze: 0	Objekt	ROZVADĚČ RM2	Kontroloval	Ing. Melichárek	Číslo: D6.7	Listů: 38
				HIP			List: 39

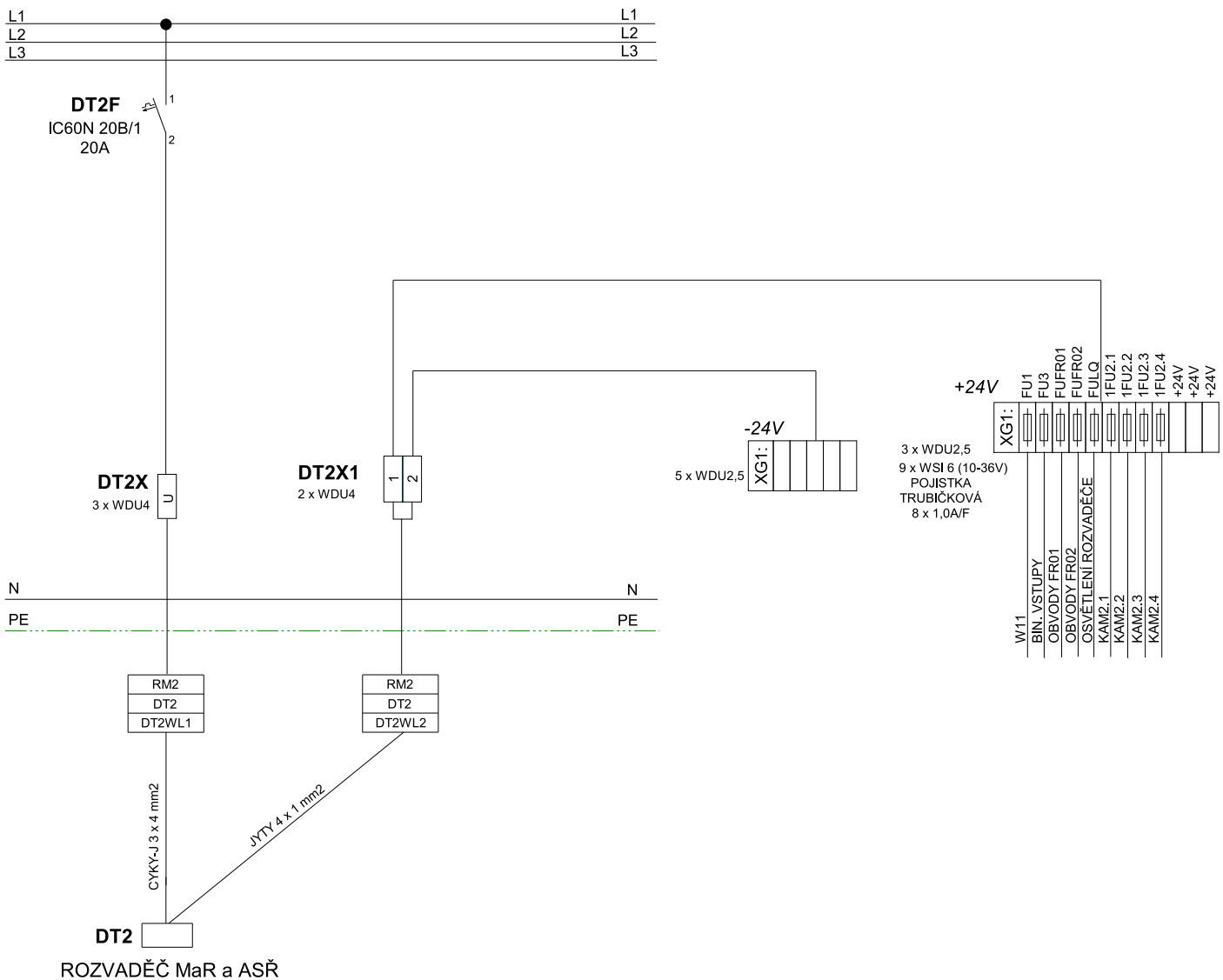

SPECO CONTROL s.r.o.	Veškerá práva jsou majetkem Speco Control s.r.o Je zakázano jakékoliv neautorizované kopírování, úpravy, předávání třetím osobám a to i části.	Zakázka č.	151076	Rev. Datum		PŘIPOJENÍ ROZVADĚČE DT2 NAPÁJENÍ 24V DC	
		Stavba	OLŠAVA, UHERSKÝ BROD PROTIPOVOĎNOVÁ OCHRANA MĚSTA	Kreslil	Ing. Tomšů		
				Kontroloval	Ing. Melichárek	Číslo: D6.7	Listů: 38
	Datum: 5/2021 Verze: 0	Objekt	ROZVADĚČ RM2	HIP			List: 40

V POLI 3

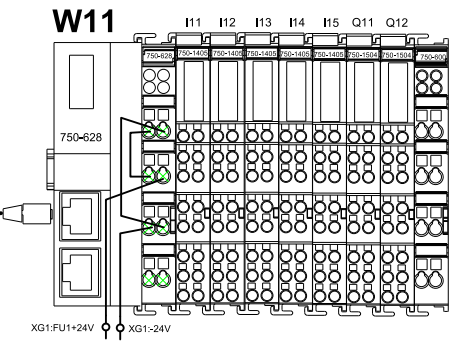

DT2

ROZVADĚČ MaR a ASŘ

SPECO CONTROL s.r.o.	Veškerá práva jsou majetkem Speco Control s.r.o Je zakázano jakékoliv neautorizované kopírování, úpravy, předávání třetím osobám a to i části.	Zakázka č.	151076	Rev.	Datum			SYSTÉM VZDÁLENÝCH VSTUPŮ A VÝSTUPŮ
		Stavba	OLŠAVA, UHERSKÝ BROD PROTIPOVOĎNOVÁ OCHRANA MĚSTA	Kreslil	Ing. Tomšů			
				Kontroloval	Ing. Melichárek		Číslo: D6.7	Listů: 38
	Datum: 5/2021 Verze: 0	Objekt	ROZVADĚČ RM2	HIP				List: 41